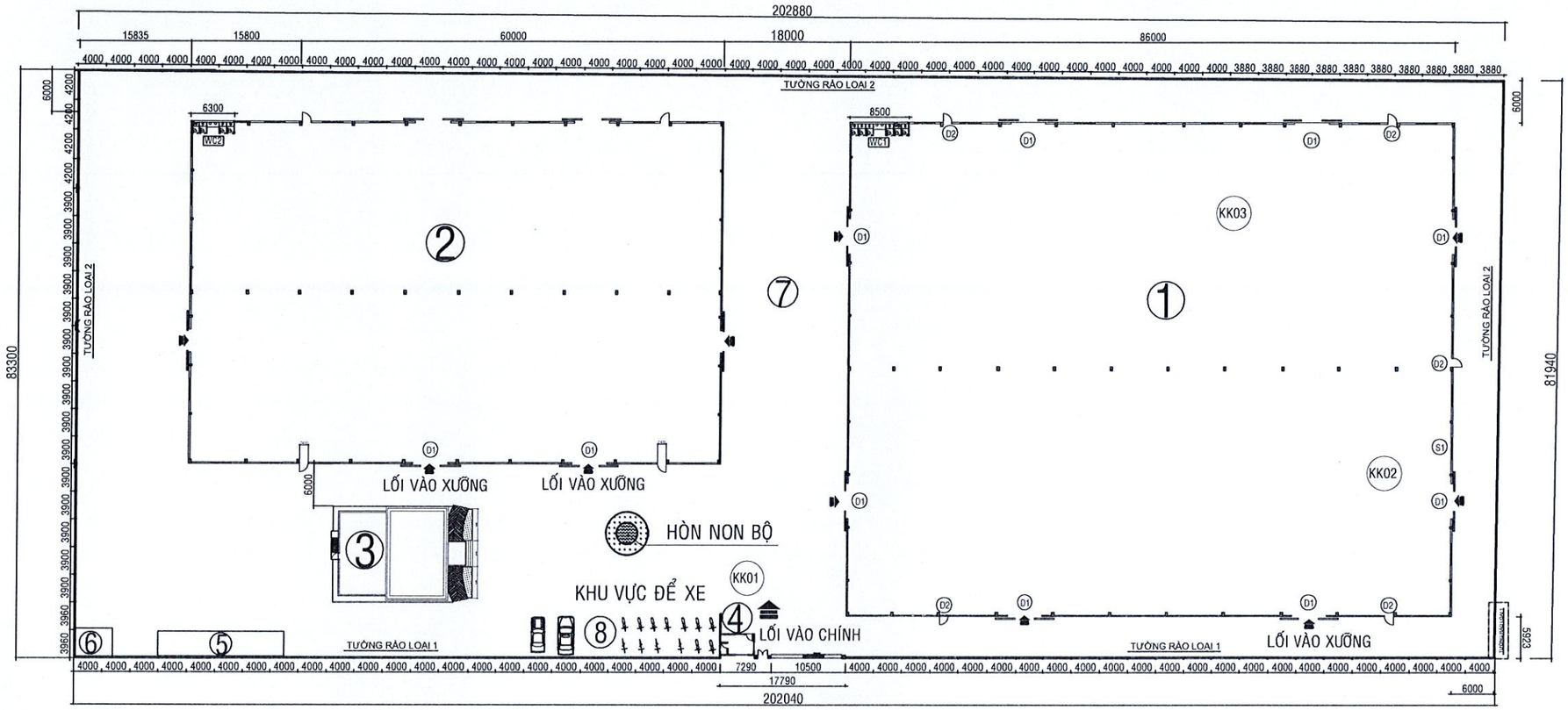

ĐƯỜNG D4(LỘ GIỚI 20M)

MẶT BẰNG VỊ TRÍ LẤY MẪU HIỆN TRẠNG

TỶ LỆ 1/200

- KK01 KHÔNG KHÍ KHU VỰC CỔNG BẢO VỆ
- KK02 KHÔNG KHÍ KHU VỰC CẮT DẬP, CHÀ NHÁM
- KK03 KHÔNG KHÍ KHU VỰC SƠN
- DD01 ĐẤT TRONG PHẠM VI DỰ ÁN

BẢN VẼ XIN PHÉP

CHỦ ĐẦU TƯ:

CÔNG TY TNHH JIAN HE

M.S.D.N: 3801184428-C.T.T.N.H.H CÔNG TY TNHH JIAN HE H.ĐỒNG PHÚ-T.BÌNH PHƯỚC

MENG GUANGKANG

ĐC: 1 PHẦN LÔ H16 VÀ LÔ H17, KCN BẮC ĐỒNG PHÚ, THỊ TRẤN TÂN PHÚ, HUYỆN ĐỒNG PHÚ, TỈNH BÌNH PHƯỚC.

CÔNG TRÌNH :

NHÀ XƯỞNG SẢN XUẤT VÀ CÁC CÔNG TRÌNH PHỤ TRỢ

ĐC: 1 PHẦN LÔ H16 VÀ LÔ H17, KCN BẮC ĐỒNG PHÚ, THỊ TRẤN TÂN PHÚ, HUYỆN ĐỒNG PHÚ, TỈNH BÌNH PHƯỚC.

HẠNG MỤC:

MB TỔNG THỂ

TÊN BẢN VẼ :

VỊ TRÍ LẤY MẪU HIỆN TRẠNG

NGÀY:

SỐ TT: 1/01

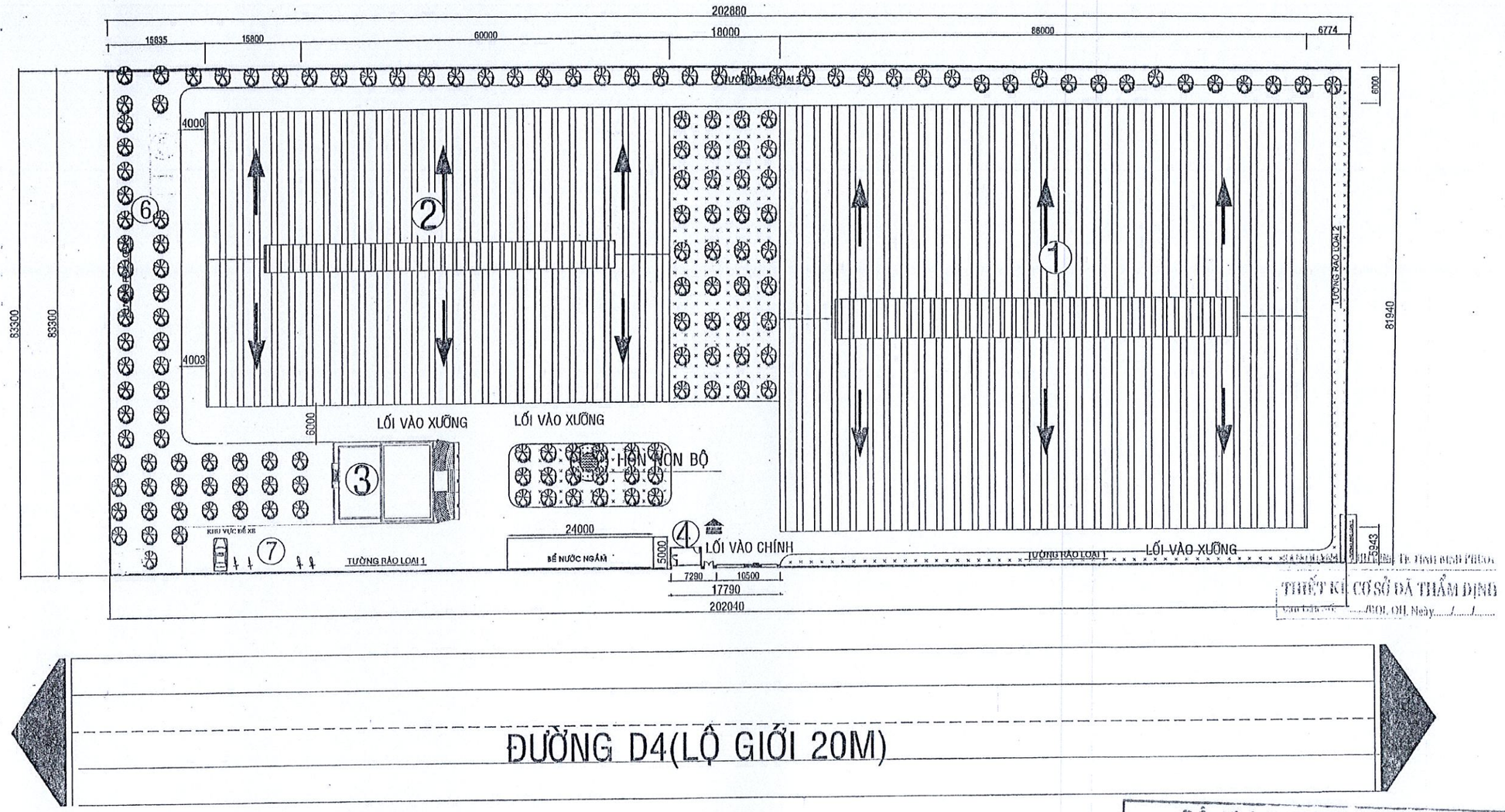

ĐƯỜNG D4(LỘ GIỚI 20M)

STT	Hạng mục: xây dựng mới	Diện tích XD (m2)
1	Nhà xưởng 1 (70Mx86M)	6.020
2	Nhà xưởng 2 (48,5Mx75,8M)	3.676,3
3	Nhà văn phòng(12x15M+3,9Mx3,75M)	194,625
4	Nhà bảo vệ(3mx5m)	15

CÔNG TY TNHH VINAZAN
BẢN VẼ HOÀN CÔNG
Ngày...tháng...năm 20.....

Đơn vị thi công (Ghi rõ họ tên, chức vụ, ký)	Chỉ huy trưởng công trình (Ghi rõ họ tên, chữ ký)	Tư vấn giám sát trưởng (Ghi rõ họ tên, chức vụ, ký)
Đinh Hải Bình	Nguyễn Văn Danh	Nông Văn Cường

MẶT BẰNG TỔNG THỂ
TỶ LỆ 1/200

SỬA ĐỔI	NGÀY	MÔ TẢ

CHỦ ĐẦU TƯ - Owner
CÔNG TY TNHH JIAN HE

ĐƠN VỊ TƯ VẤN THIẾT KẾ - Consultants
CÔNG TY TNHH VINAZAN
ĐỊA CHỈ: 277/98 đường số 8, KP 2, P. 16, Quận Gò Vấp, TP. Hồ Chí Minh
GIÁM ĐỐC - Director
NGUYỄN CÔNG NGHĨA

CHỦ TRÌ THIẾT KẾ - Principal Architect
TRẦN NGỌC SƠN

THIẾT KẾ - Designed by
NGUYỄN QUANG QUÂN

QUẢN LÝ KỸ THUẬT - Technical Manager
NGUYỄN QUANG QUÂN

CÔNG TRÌNH - Project
NHÀ MÁY CỦA CÔNG TY TNHH JIAN HE

HẠNG MỤC:
MẶT BẰNG TỔNG THỂ

TÊN BẢN VẼ - Drawing Name

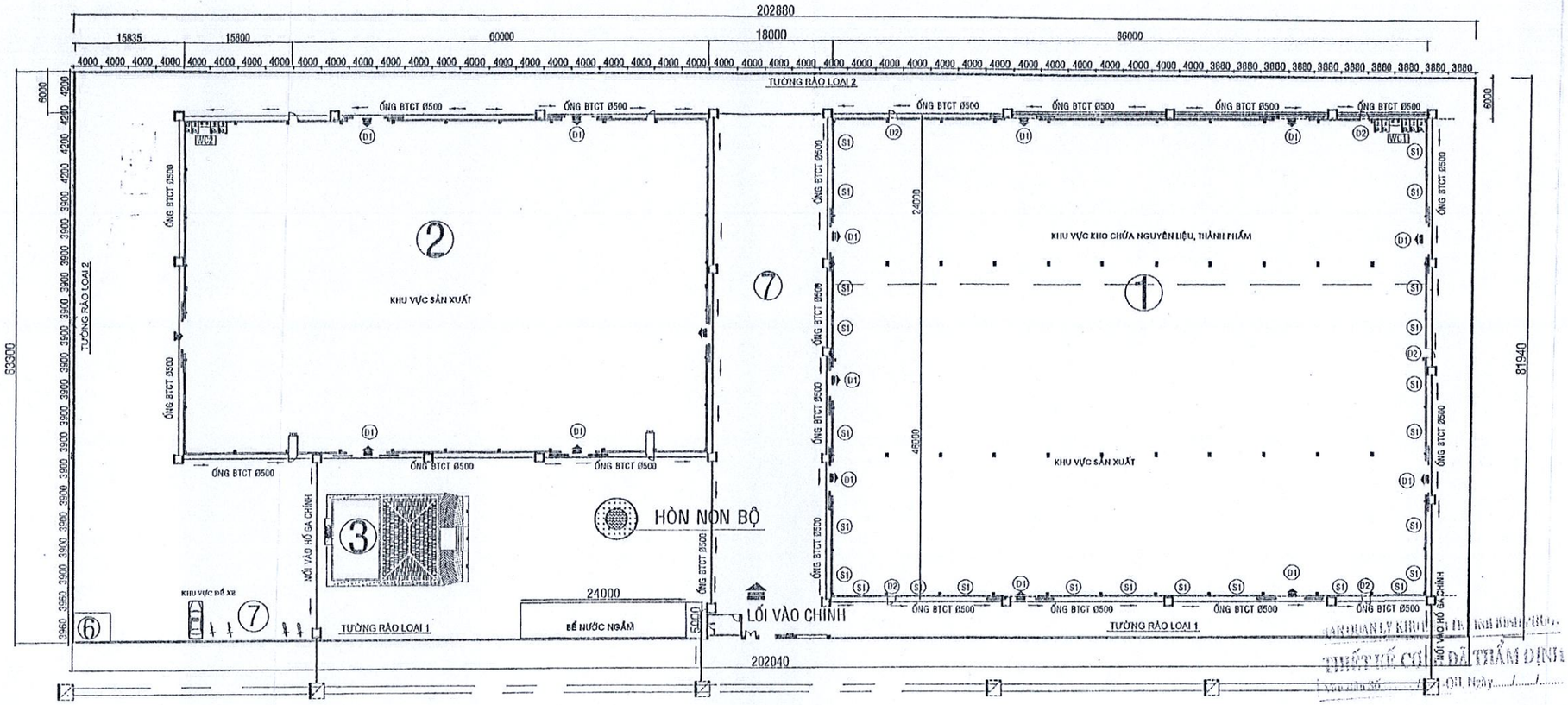

ĐƯỜNG D4(LỘ GIỚI 20M)

MẶT BẰNG TỔNG THỂ THOÁT NƯỚC MƯA

TỶ LỆ 1/200

GHI CHÚ	KÝ HIỆU
HỐ GA NỘI BỘ	
HỐ GA KHU CÔNG NGHIỆP	
ỐNG BTCT Ø500	

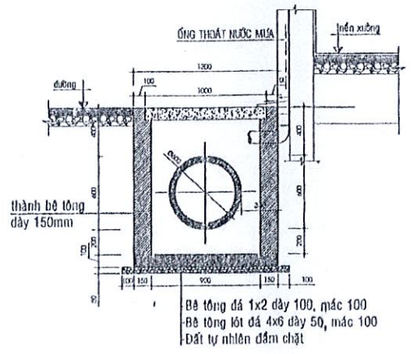

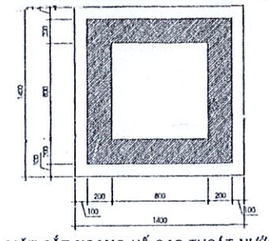

MẶT CẮT NGANG HỐ GAS THOÁT NƯỚC MƯA

CÔNG TY TNHH VINAZAN
BẢN VẼ HOÀN CÔNG

SỬA ĐỔI	NGÀY	MÔ TẢ

CHỦ ĐẦU TƯ - Owner
CÔNG TY TNHH JIAN HE
ĐDXD: H1M1-H17, KCN BẮC ĐỒNG PHÚ, THỊ TRẤN TÂN PHÚ, HUYỆN ĐỒNG PHÚ, TỈNH BÌNH PHƯỚC

GIÁM ĐỐC - Director
CÔNG TY TNHH JIAN HE

ĐƠN VỊ TƯ VẤN THIẾT KẾ - Consultants
CÔNG TY TNHH VINAZAN
ĐDXD: 27/0/98 đường số 9, KP 2, P. 16, Quận Gò Vấp, TP. Hồ Chí Minh

GIÁM ĐỐC - Director
CÔNG TY TNHH VINAZAN
NGUYỄN CÔNG NGHĨ

CHỦ TRÌ THIẾT KẾ - Principal Architect
TRẦN NGỌC SƠN

THIẾT KẾ - Designed by
NGUYỄN QUANG QUÂN

QUẢN LÝ KỸ THUẬT - Technical Manager
NGUYỄN QUANG QUÂN

CÔNG TRÌNH - Project
NHÀ MÁY CỦA CÔNG TY TNHH JIAN HE

HẠNG MỤC
MẶT BẰNG TỔNG THỂ

TÊN BẢN VẼ - Drawing Name

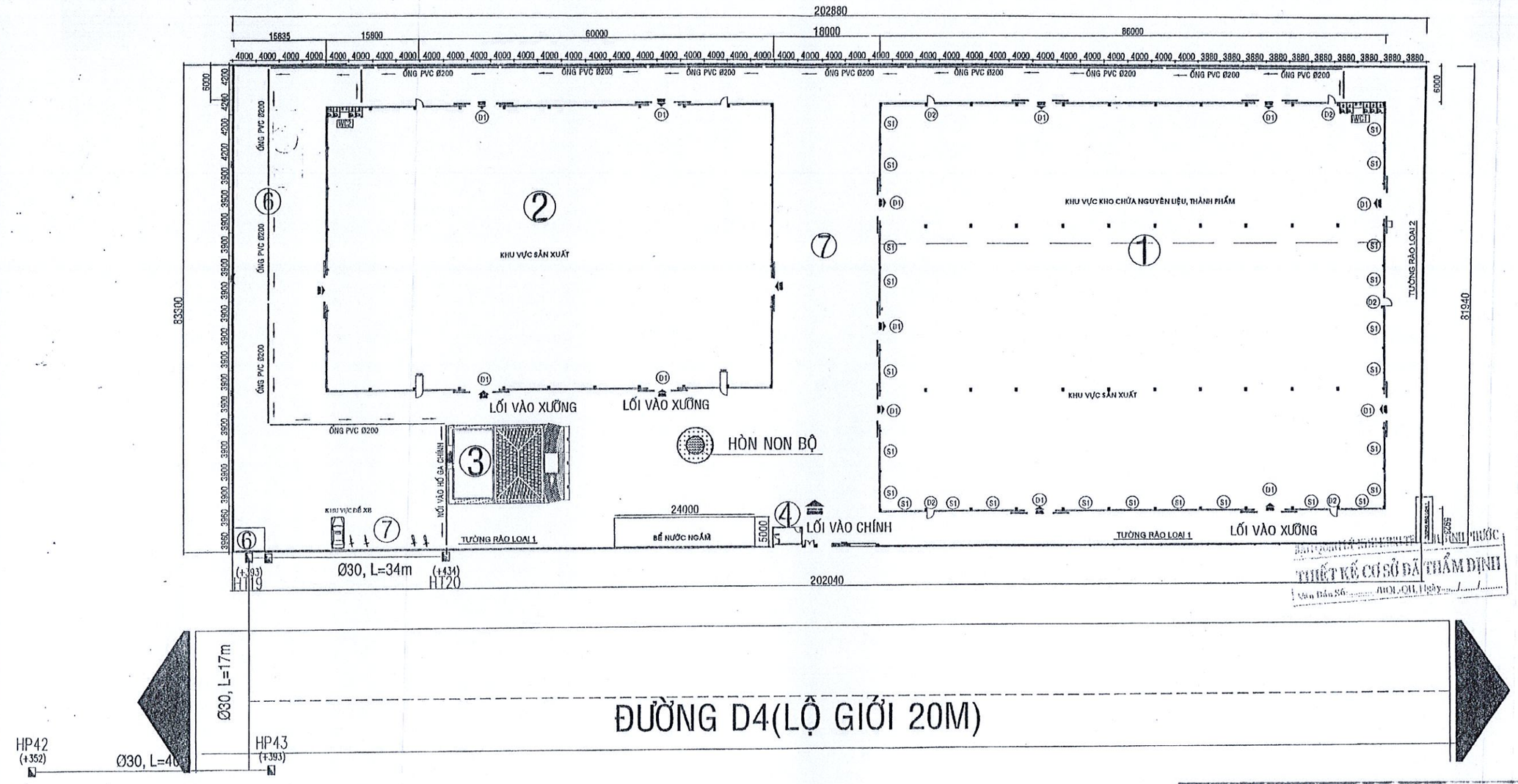

GHI CHÚ	KÝ HIỆU
HỐ GA NỘI BỘ	
HỐ GA KHU CÔNG NGHIỆP	
ỐNG PVC Ø200	

MẶT BẰNG TỔNG THỂ THOÁT NƯỚC THẢI

TỶ LỆ 1/200

CÔNG TY TNHH VINA ZAN
BẢN VẼ HOÀN CÔNG
Ngày ... tháng ... năm ...

Người lập (Ghi rõ họ tên, chức vụ, chữ ký)	Chỉ huy trưởng công trình (Ghi rõ họ tên, chữ ký)	Tư vấn giám sát trưởng (Ghi rõ họ tên, chức vụ, chữ ký)
Đinh Hải Bình	Nguyễn Văn Dam	Nông Văn Cường

THẨM ĐỊNH THIẾT KẾ CƠ SỞ ĐÃ THẨM ĐỊNH
Văn Bản Số: 801/QĐ, Ngày ... / ... / ...

SỬA ĐỔI	NGÀY	MÔ TẢ

CHỦ ĐẦU TƯ - Owner
CÔNG TY TNHH JIAN HE

ĐƠN VỊ TƯ VẤN THIẾT KẾ - Consultants
CÔNG TY TNHH VINAZAN
ĐĐXO: 27/70/96 Đường số 9, KP 2, P. 16, Quận Gò Vấp, TP. Hồ Chí Minh
GIÁM ĐỐC - Director
NGUYỄN LONG NGHĨ

CHỦ TRÌ THIẾT KẾ - Principal Architect
TRẦN NGỌC SƠN

THIẾT KẾ - Designed by
NGUYỄN QUANG QUẢN

QUẢN LÝ KỸ THUẬT - Technical Manager
NGUYỄN QUANG QUẢN

CÔNG TRÌNH - Project
NHÀ MÁY CỦA CÔNG TY TNHH JIAN HE

HẠNG MỤC:
MẶT BẰNG TỔNG THỂ

TÊN BẢN VẼ - Drawing Name

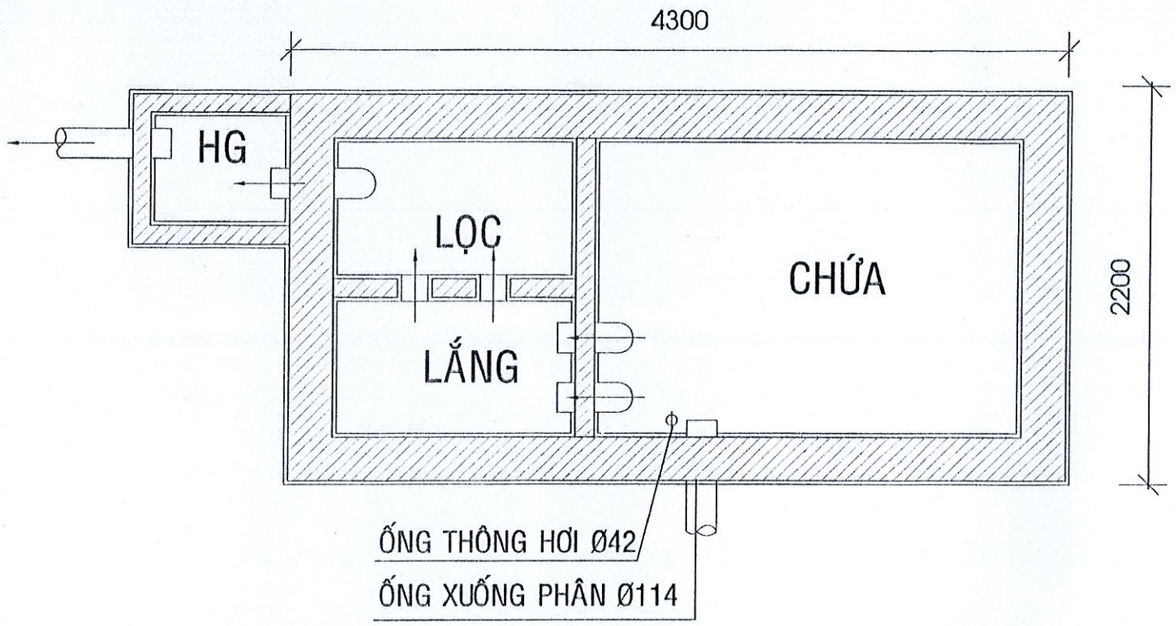

MB HẦM TỰ HOẠI TL: 1/50

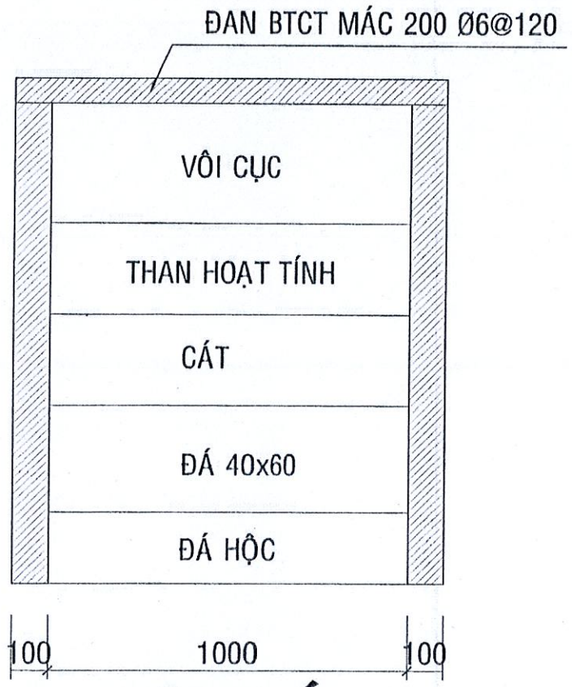

MẶT CẮT

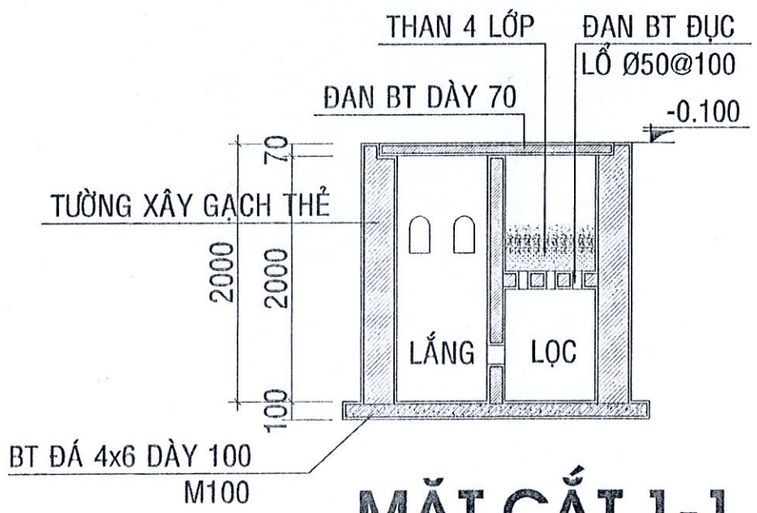

MẶT CẮT 1-1

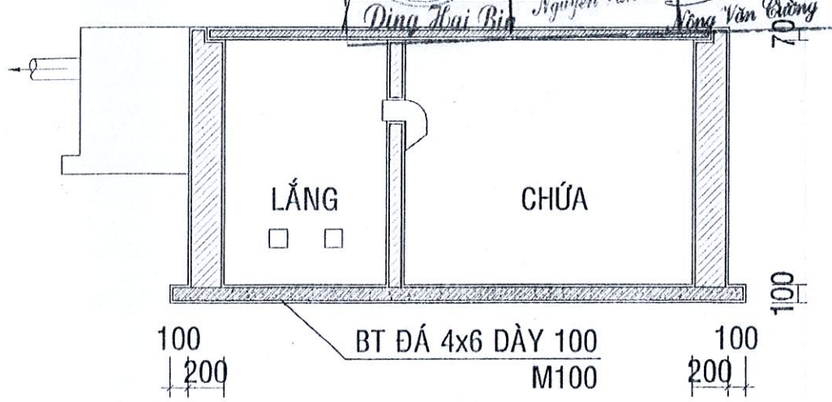

MẶT CẮT 2-2

SỬA ĐỔI	NGÀY	MÔ TẢ

CHỦ ĐẦU TƯ - Owner

CÔNG TY TNHH JIAN H

ĐĐXD: H16/1, H17, KCN BẮC ĐỒNG PHÚ
THỊ TRẤN TÂN PHÚ, HUYỆN ĐỒNG PHÚ, TỈNH BÌNH PHƯỚC

GIÁM ĐỐC - Director

MENG GUANGK G

ĐƠN VỊ TƯ VẤN THIẾT KẾ - Consultants

CÔNG TY TNHH
VINAZAN

ĐĐXD: 27/70/98 đường số 9, KP 2, P.16, Q6 V
TP. Hồ Chí Minh

GIÁM ĐỐC - Director

NGUYỄN CÔNG NGHỊ

CHỦ TRÌ THIẾT KẾ - Principal Architect

TRẦN NGỌC SƠN

THIẾT KẾ - Designed by

NGUYỄN QUANG QUÂN

QUẢN LÝ KỸ THUẬT - Technical Manager

NGUYỄN QUANG QUÂN

CÔNG TRÌNH - Project

NHÀ MÁY CỦA CÔNG TY TNHH JIAN HE

HẠNG MỤC:

NHÀ VỆ SINH

TÊN BẢN VẼ - Drawing Name

BẢN VẼ HOÀN CÔNG

Ngày ... tháng ... năm 2...

Người lập (Ghi rõ họ tên, chức vụ, ký tên)

Đinh Hải Bình

Chỉ huy trưởng công trình (Ghi rõ họ tên, ký tên)

Nguyễn Văn Dưỡng

Tư vấn giám sát (Ghi rõ họ tên, chức vụ, ký tên)

Vũ Văn Cường

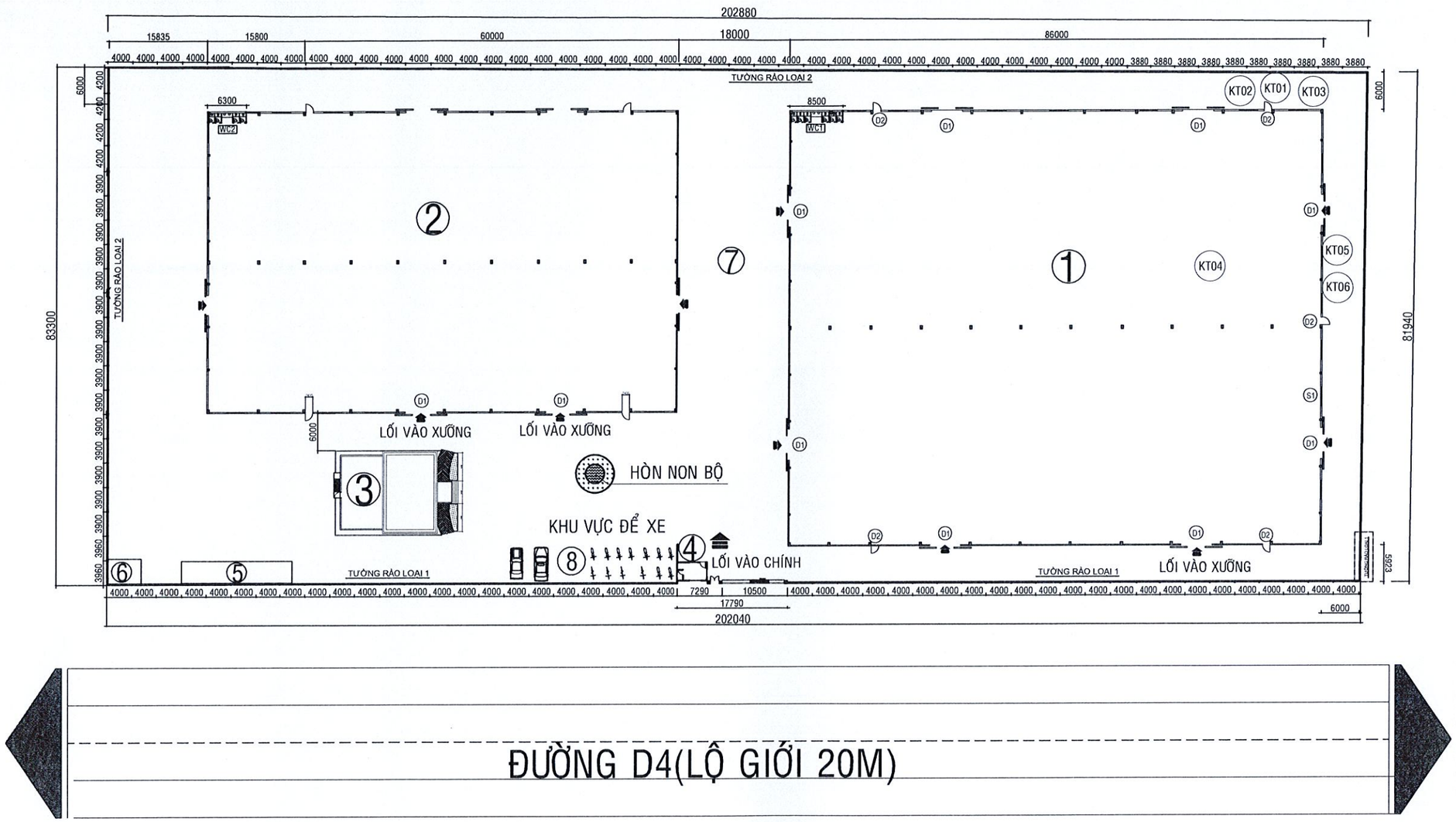

MẶT BẰNG VỊ TRÍ LẤY MẪU, ĐO ĐẠC ĐỊNH KỲ

TỶ LỆ 1/200

- KT01 KHÍ THẢI TẠI ỐNG THOÁT KHÍ HTXL BỤI TỪ QUÁ TRÌNH LÀM SẠCH BỀ MẶT KIM LOẠI MÁY 1
- KT02 KHÍ THẢI TẠI ỐNG THOÁT KHÍ HTXL BỤI TỪ QUÁ TRÌNH LÀM SẠCH BỀ MẶT KIM LOẠI MÁY 2
- KT03 KHÍ THẢI TẠI ỐNG THOÁT KHÍ HTXL BỤI TỪ QUÁ TRÌNH LÀM SẠCH BỀ MẶT KIM LOẠI MÁY 3
- KT04 KHÍ THẢI TẠI ỐNG THOÁT KHÍ HTXL KHÍ THẢI TỪ QUÁ TRÌNH SƠN
- KT05 KHÍ THẢI TẠI ỐNG THOÁT KHÍ HTXL HƠI SƠN TỪ QUÁ TRÌNH SẤY
- KT06 KHÍ THẢI TẠI ỐNG THOÁT KHÍ HTXL BỤI TỪ BUỒNG SẤY

BẢN VẼ XIN PHÉP

CHỦ ĐẦU TƯ:

CÔNG TY TNHH JIAN HE

M.S.D.N: 3801184428-C.T.T.N.H.H. CÔNG TY TNHH JIAN HE H.ĐỒNG PHÚ-T.BÌNH PHƯỚC

MENG GUANGKANG

ĐC: 1 PHẦN LÔ H16 VÀ LÔ H17, KCN BẮC ĐỒNG PHÚ, THỊ TRẤN TÂN PHÚ, HUYỆN ĐỒNG PHÚ, TỈNH BÌNH PHƯỚC.

CÔNG TRÌNH :

NHÀ XƯỞNG SẢN XUẤT VÀ CÁC CÔNG TRÌNH PHỤ TRỢ

ĐC: 1 PHẦN LÔ H16 VÀ LÔ H17, KCN BẮC ĐỒNG PHÚ, THỊ TRẤN TÂN PHÚ, HUYỆN ĐỒNG PHÚ, TỈNH BÌNH PHƯỚC.

HẠNG MỤC:

MB TỔNG THỂ

TÊN BẢN VẼ :

VỊ TRÍ LẤY MẪU ĐO ĐẠC ĐỊNH KỲ

NGÀY:

SỐ TT: 1/01

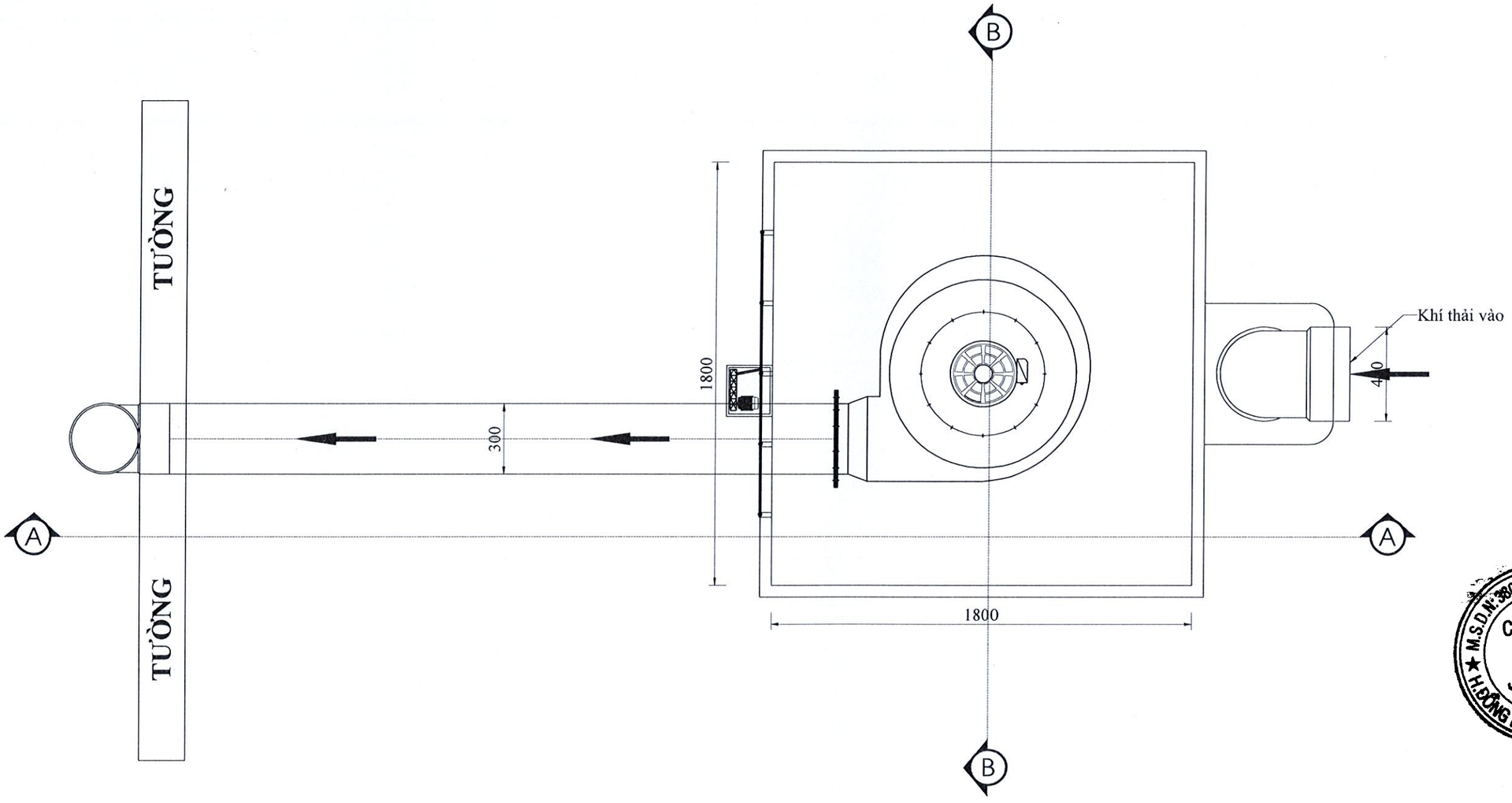

MẶT BẰNG HTXL BỤI QUÁ TRÌNH LÀM SẠCH BỀ MẶT - MÁY 1

TỶ LỆ: 1/20

GHI CHÚ

MỤC ĐÍCH PHÁT HÀNH

- ☐ BÁO GIÁ
- ☐ THI CÔNG
- ☒ TRÌNH DUYỆT
- ☐ HOÀN CÔNG

CHỦ ĐẦU TƯ

CÔNG TY TNHH JIAN HE

ĐC: 1 PHẦN LÔ H16 VÀ LÔ H17, KCN BẮC ĐỒNG PHÚ, THỊ TRẤN TÂN PHÚ, HUYỆN ĐỒNG PHÚ, TỈNH BÌNH PHƯỚC.

M.S.D.N: 3801184428-C.T.T.N.H.H CÔNG TY TNHH JIAN HE H.ĐỒNG PHÚ-T.BÌNH PHƯỚC

GIÁM ĐỐC MENG GUANGKANG

CÔNG TRÌNH

NHÀ MÁY GIA CÔNG LẮP RÁP XE ĐẨY CÁC LOẠI

ĐỊA ĐIỂM

1 PHẦN LÔ H16 VÀ LÔ H17, KCN BẮC ĐỒNG PHÚ, THỊ TRẤN TÂN PHÚ, HUYỆN ĐỒNG PHÚ, TỈNH BÌNH PHƯỚC.

HẠNG MỤC

HTXL BỤI QUÁ TRÌNH LÀM SẠCH BỀ MẶT - MÁY 1

TÊN BẢN VẼ

MẶT BẰNG TỔNG THỂ

BẢN VẼ SỐ	BV 01 KT-TD	NGÀY HOÀN THÀNH	06/2023

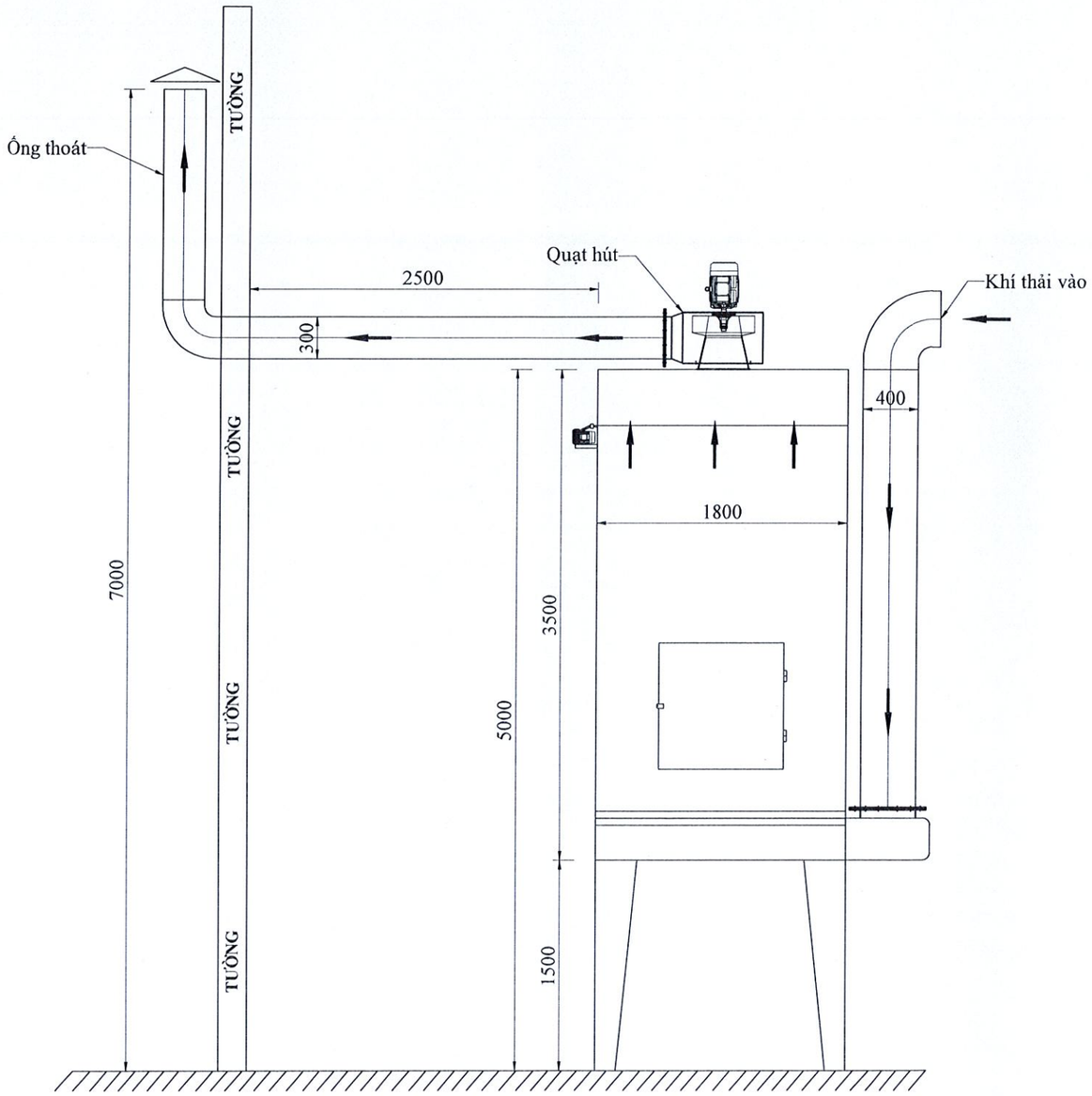

MẶT CẮT A-A

TỶ LỆ: 1/40

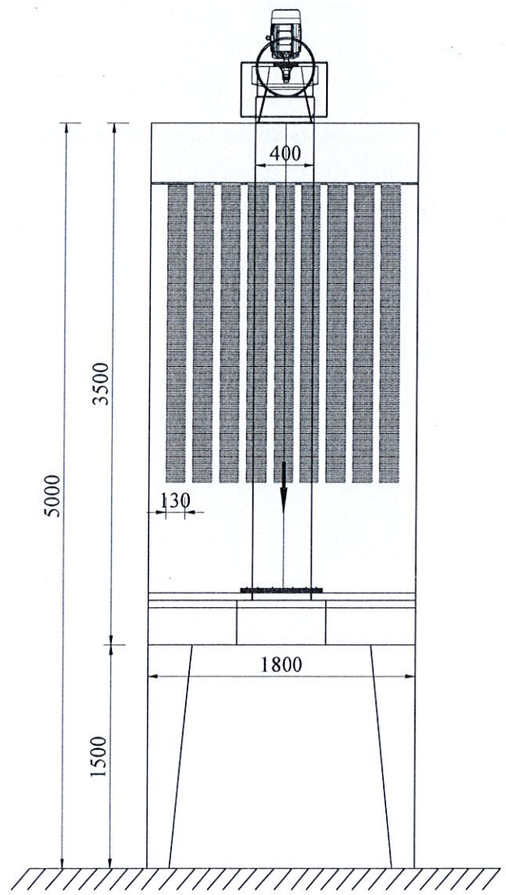

MẶT CẮT B-B

TỶ LỆ: 1/40

GHI CHÚ

MỤC ĐÍCH PHÁT HÀNH

- ☐ BÁO GIÁ
- ☐ THI CÔNG
- ☒ TRÌNH DUYỆT
- ☐ HOÀN CÔNG

CHỦ ĐẦU TƯ

CÔNG TY TNHH JIAN HE

1 PHẦN LÔ H16 VÀ LÔ H17, KCN BẮC ĐỒNG PHÚ, THỊ TRẤN TÂN PHÚ, HUYỆN ĐỒNG PHÚ, TỈNH BÌNH PHƯỚC.

GIÁM ĐỐC

MENG GUANGKANG

CÔNG TRÌNH

NHÀ MÁY GIA CÔNG LẮP RÁP XE ĐẨY CÁC LOẠI

ĐỊA ĐIỂM

1 PHẦN LÔ H16 VÀ LÔ H17, KCN BẮC ĐỒNG PHÚ, THỊ TRẤN TÂN PHÚ, HUYỆN ĐỒNG PHÚ, TỈNH BÌNH PHƯỚC.

HẠNG MỤC

HTXL BỤI QUÁ TRÌNH LÀM SẠCH BỀ MẶT - MÁY 1

TÊN BẢN VẼ

MẶT CẮT: A-A; B-B

BẢN VẼ SỐ	BV 03 KT-TD	NGÀY HOÀN THÀNH	06/2023

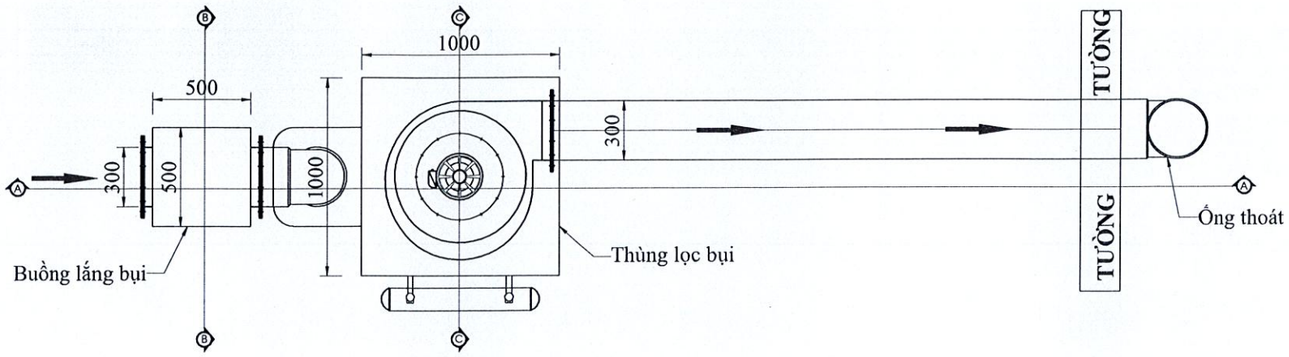

MẶT BẰNG HTXL BỤI
TỪ QUÁ TRÌNH LÀM SẠCH BỀ MẶT- MÁY 2

TỶ LỆ: 1/30

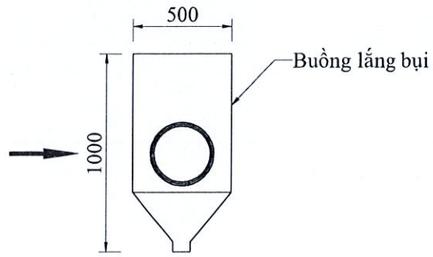

MẶT CẮT: 2-2

TỶ LỆ: 1/30

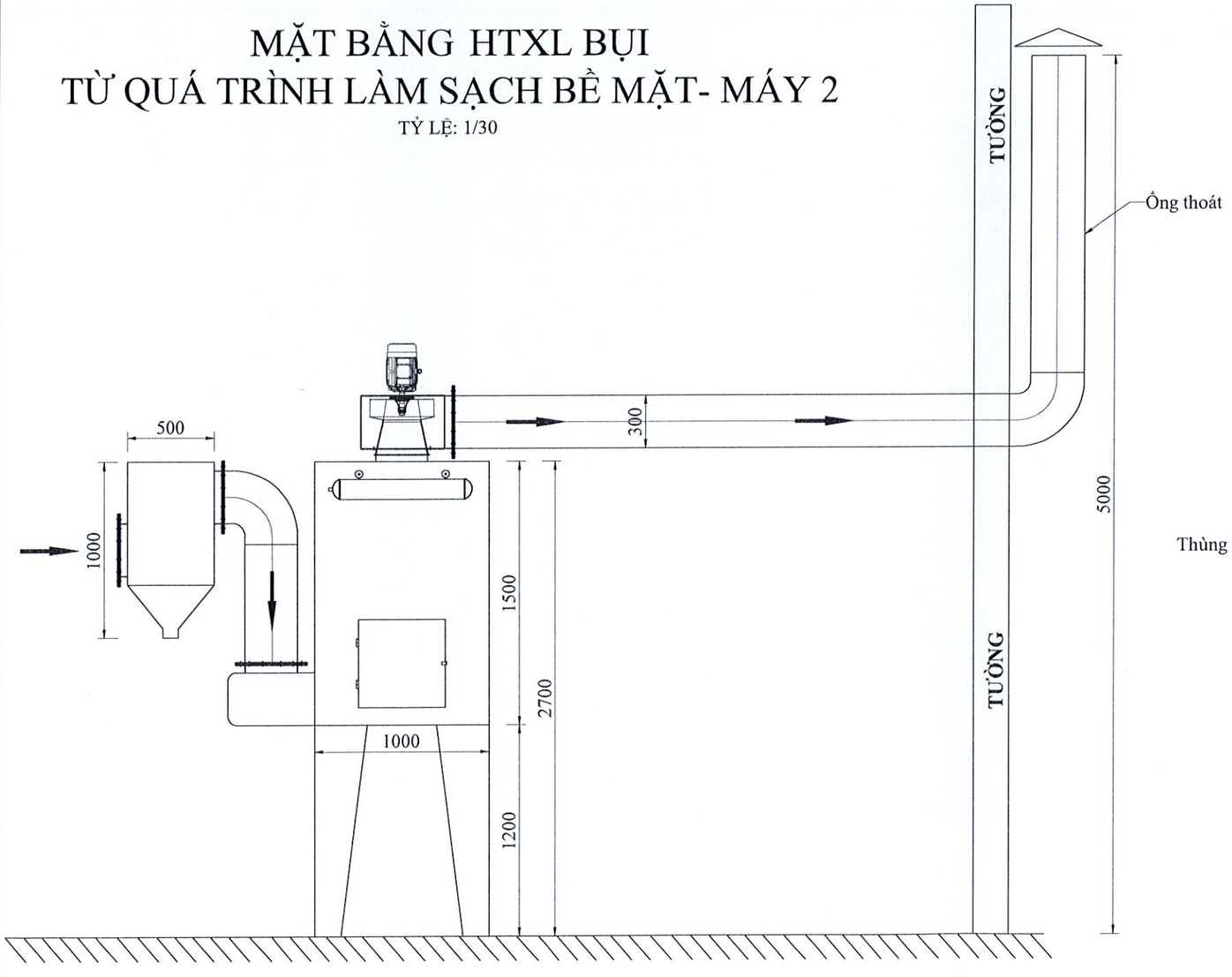

MẶT CẮT: 1-1

TỶ LỆ: 1/30

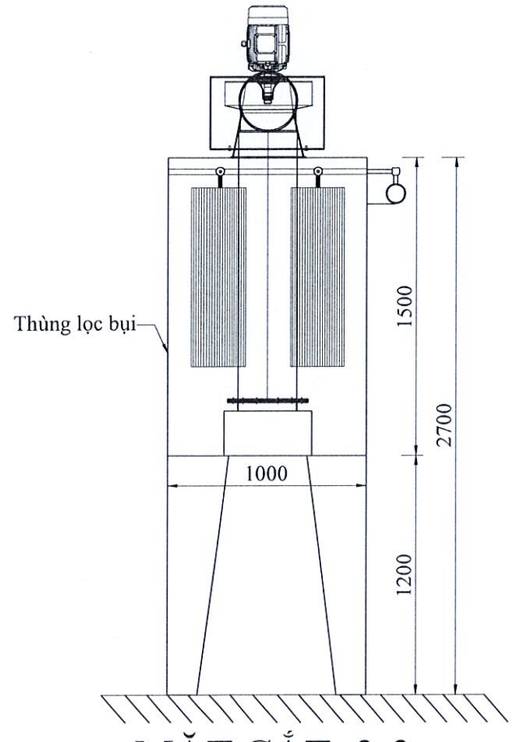

MẶT CẮT: 3-3

TỶ LỆ: 1/30

GHI CHÚ

MỤC ĐÍCH PHÁT HÀNH

- ☐ BÁO GIÁ
- ☐ THI CÔNG
- ☒ TRÌNH DUYỆT
- ☐ HOÀN CÔNG

CHỦ ĐẦU TƯ

CÔNG TY TNHH JIAN HE

1 PHẦN LÔ H16 VÀ LÔ H17, KCN BẮC ĐỒNG PHÚ, THỊ TRẤN TÂN PHÚ, HUYỆN ĐỒNG PHÚ, TỈNH BÌNH PHƯỚC.

M.S.D.N: 3801184428 CÔNG TY TNHH JIAN HE H.ĐỒNG PHÚ-T.BÌNH PHƯỚC

TỔNG GIÁM ĐỐC

MENG GUANGKANG

CÔNG TRÌNH

NHÀ MÁY GIA CÔNG LẮP RÁP XE ĐẨY CÁC LOẠI

ĐỊA ĐIỂM

1 PHẦN LÔ H16 VÀ LÔ H17, KCN BẮC ĐỒNG PHÚ, THỊ TRẤN TÂN PHÚ, HUYỆN ĐỒNG PHÚ, TỈNH BÌNH PHƯỚC.

HẠNG MỤC

HTXL BỤI TỪ QUÁ TRÌNH LÀM SẠCH BỀ MẶT- MÁY 2

TÊN BẢN VẼ

MẶT BẰNG TỔNG THỂ
MẶT CẮT: 1-1; 2-2; 3-3

BẢN VẼ SỐ	BV 02 KT-TD	NGÀY HOÀN THÀNH	06/2023

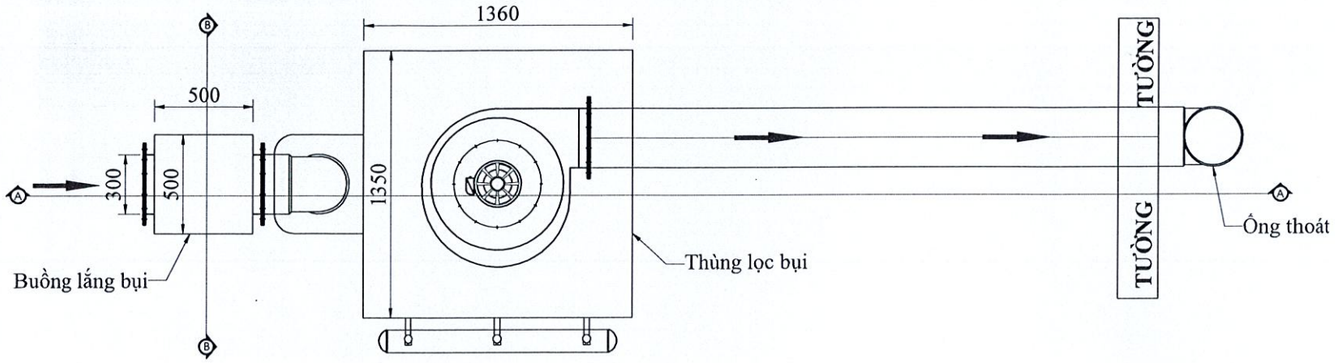

MẶT BẰNG HTXL BỤI
TỪ QUÁ TRÌNH LÀM SẠCH BỀ MẶT- MÁY 3

TỶ LỆ: 1/30

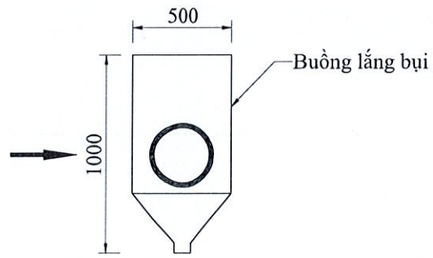

MẶT CẮT: 2-2

TỶ LỆ: 1/30

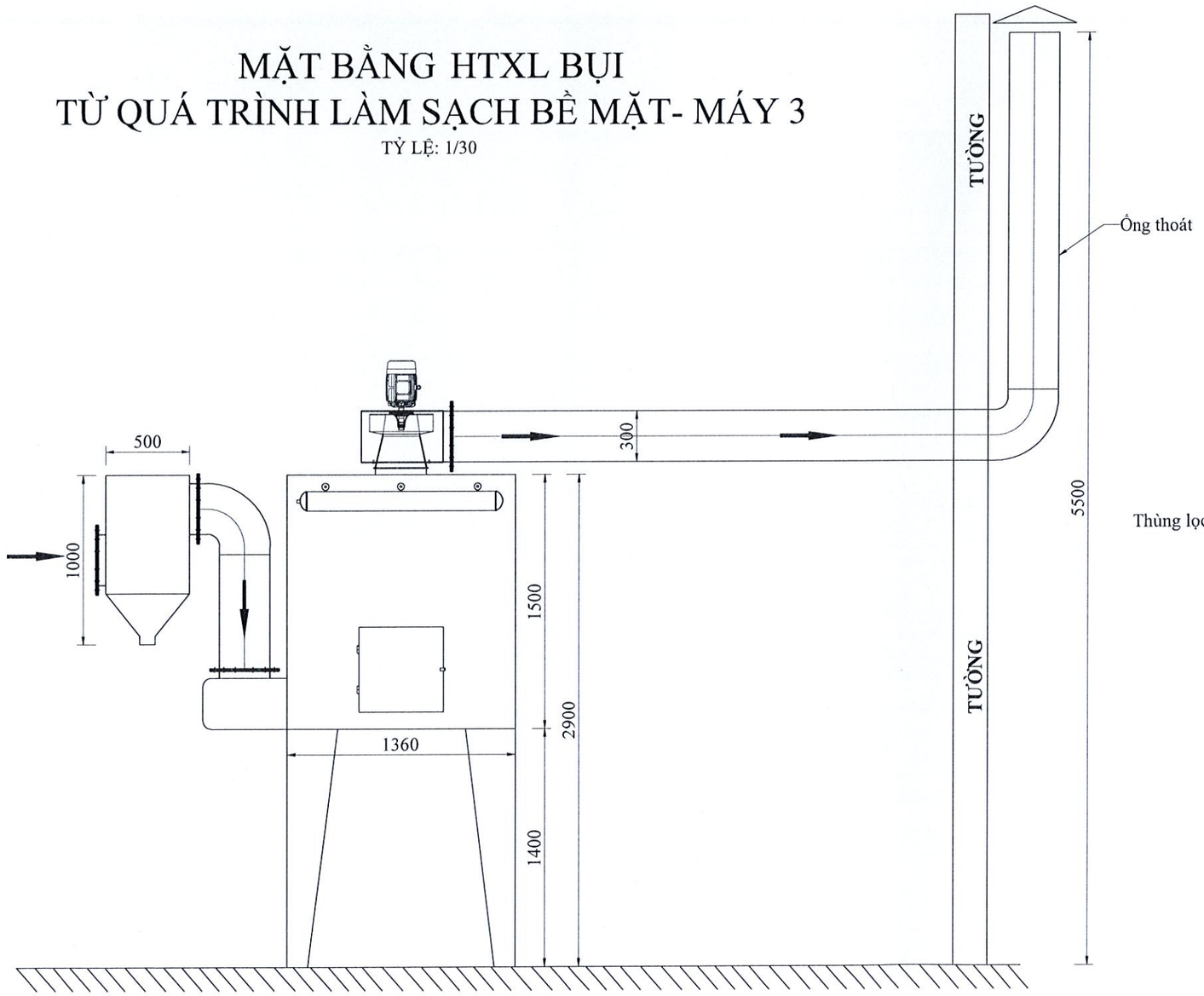

MẶT CẮT: 1-1

TỶ LỆ: 1/30

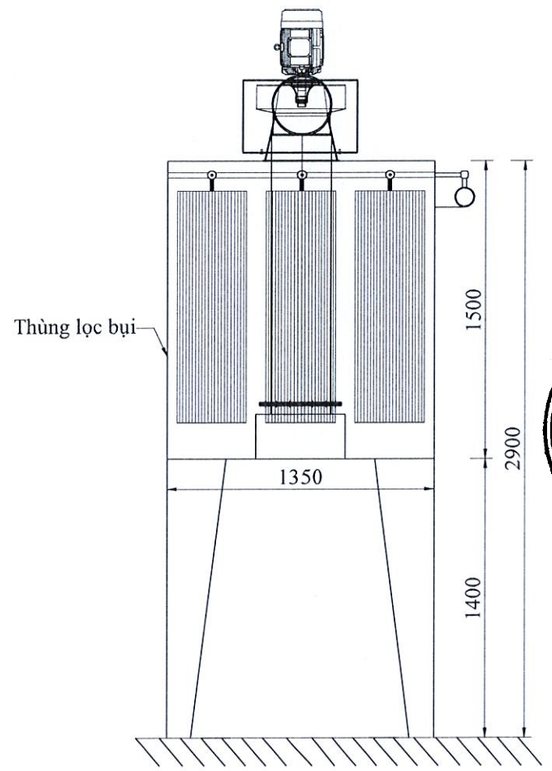

MẶT CẮT: 3-3

TỶ LỆ: 1/30

GHI CHÚ

MỤC ĐÍCH PHÁT HÀNH

- ☐ BÁO GIÁ
- ☐ THI CÔNG
- ☒ TRÌNH DUYỆT
- ☐ HOÀN CÔNG

CHỦ ĐẦU TƯ

CÔNG TY TNHH JIAN HE

ĐC: 1 PHẦN LÔ H16 VÀ LÔ H17, KCN BẮC ĐỒNG PHÚ, THỊ TRẤN TÂN PHÚ, HUYỆN ĐỒNG PHÚ, TỈNH BÌNH PHƯỚC.

GIÁM ĐỐC

MENG GUANGKANG

CÔNG TRÌNH

NHÀ MÁY GIA CÔNG LẮP RÁP XE ĐẨY CÁC LOẠI

ĐỊA ĐIỂM

1 PHẦN LÔ H16 VÀ LÔ H17, KCN BẮC ĐỒNG PHÚ, THỊ TRẤN TÂN PHÚ, HUYỆN ĐỒNG PHÚ, TỈNH BÌNH PHƯỚC.

HẠNG MỤC

HTXL BỤI TỪ QUÁ TRÌNH LÀM SẠCH BỀ MẶT- MÁY 3

TÊN BẢN VẼ

MẶT BẰNG TỔNG THỂ
MẶT CẮT: 1-1; 2-2; 3-3

BẢN VẼ SỐ	BV 02 KT-TD	NGÀY HOÀN THÀNH	06/2023

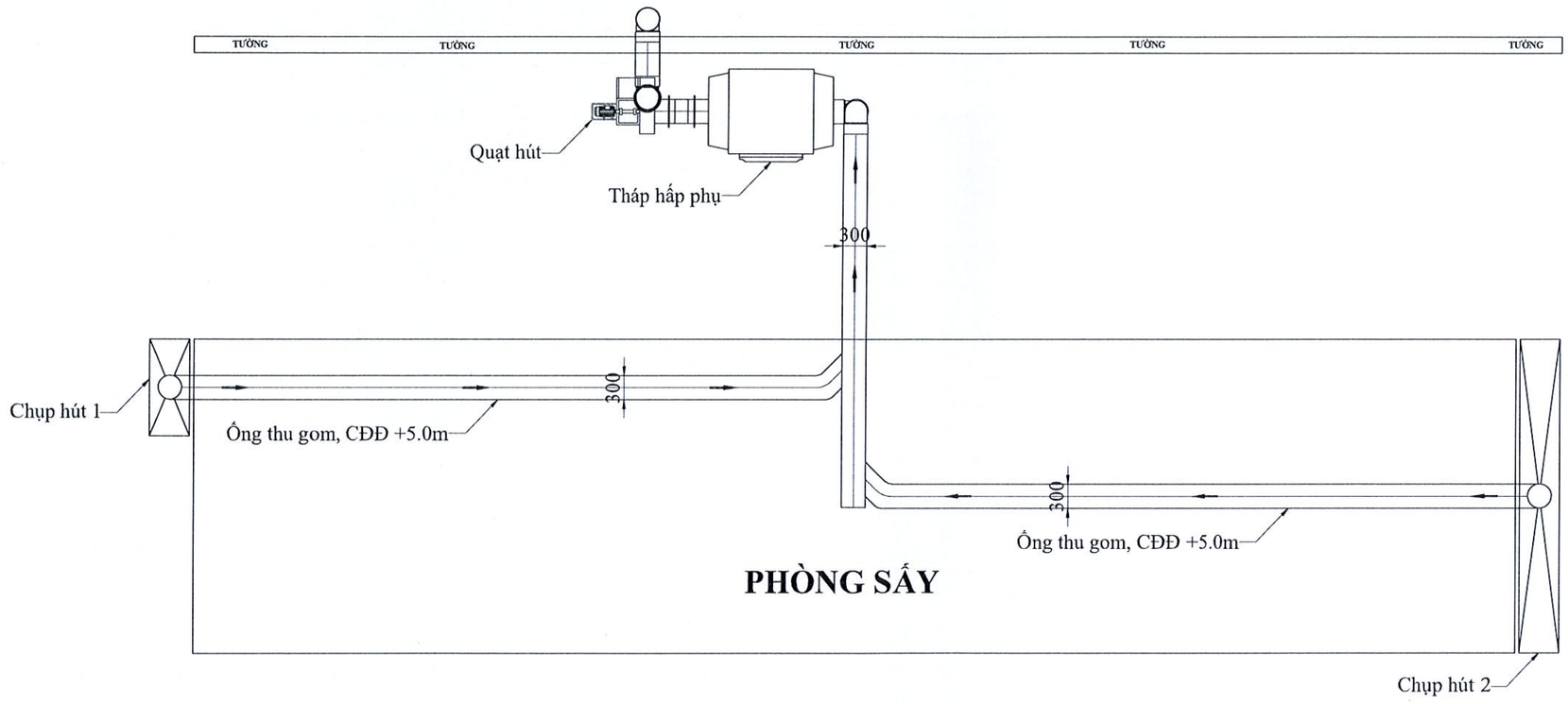

MẶT BẰNG TỔNG THỂ HTXL HƠI SƠN TỪ CÔNG ĐOẠN SẤY

TỶ LỆ: 1/70

GHI CHÚ

MỤC ĐÍCH PHÁT HÀNH

- ☐ BÁO GIÁ
- ☐ THI CÔNG
- ☒ TRÌNH DUYỆT
- ☐ HOÀN CÔNG

CHỦ ĐẦU TƯ

CÔNG TY TNHH JIAN HE

ĐC: 1 PHẦN LÔ H16 VÀ LÔ H17, KCN BẮC ĐỒNG PHÚ, THỊ TRẤN TÂN PHÚ, HUYỆN ĐỒNG PHÚ, TỈNH BÌNH PHƯỚC.

GIÁM ĐỐC

MENG GUANGKANG

CÔNG TRÌNH

NHÀ MÁY GIA CÔNG LẮP RÁP XE ĐẨY CÁC LOẠI

ĐỊA ĐIỂM

1 PHẦN LÔ H16 VÀ LÔ H17, KCN BẮC ĐỒNG PHÚ, THỊ TRẤN TÂN PHÚ, HUYỆN ĐỒNG PHÚ, TỈNH BÌNH PHƯỚC.

HẠNG MỤC

HTXL HƠI SƠN TỪ QUÁ TRÌNH SẤY

TÊN BẢN VẼ

MẶT BẰNG TỔNG THỂ

BẢN VẼ SỐ	BV 01 KT-TD	NGÀY HOÀN THÀNH	06/2023

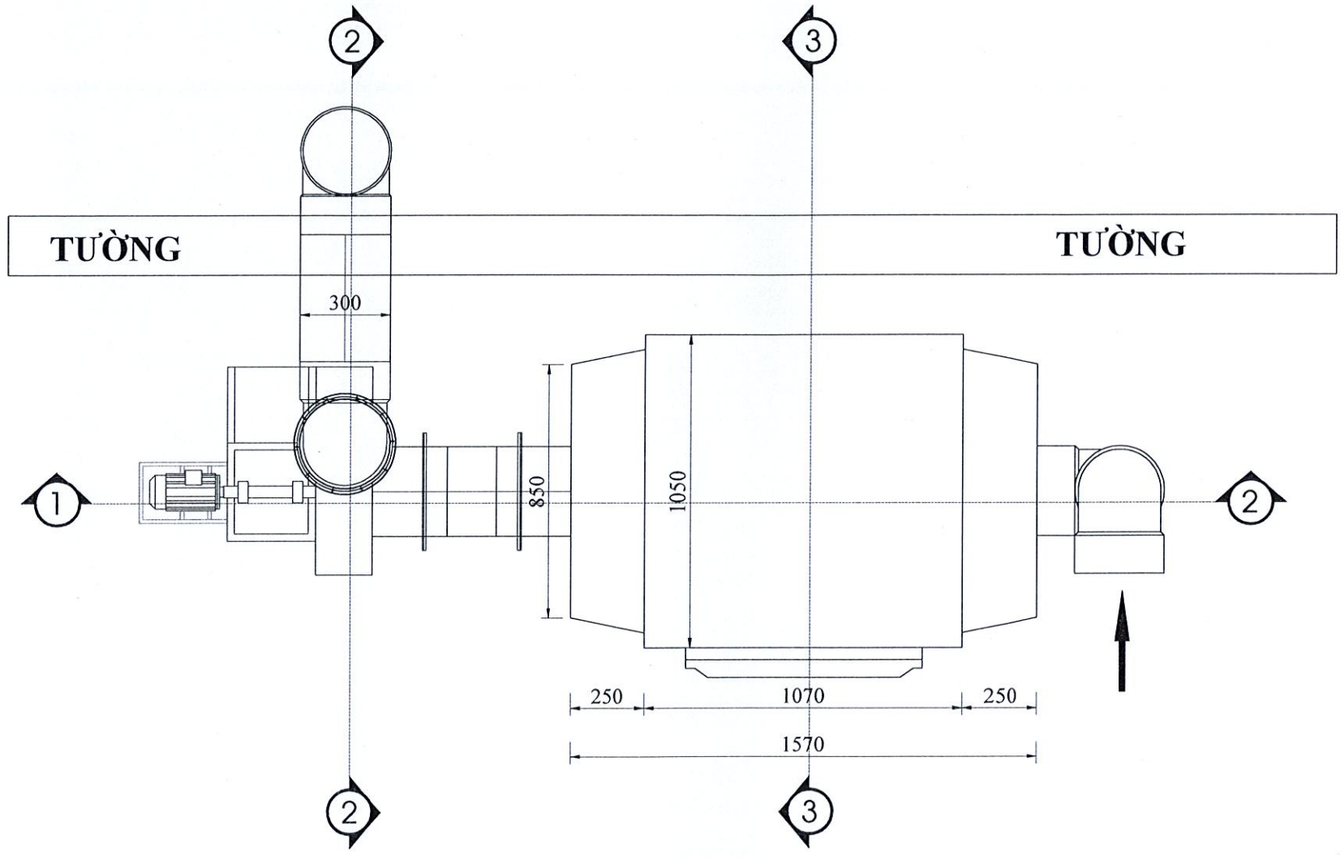

MẶT BẰNG CỤM XỬ LÝ HƠI SƠN TỪ QUÁ TRÌNH SẤY

TỶ LỆ: 1/20

GHI CHÚ

MỤC ĐÍCH PHÁT HÀNH

- ☐ BÁO GIÁ
- ☐ THI CÔNG
- ☒ TRÌNH DUYỆT
- ☐ HOÀN CÔNG

CHỦ ĐẦU TƯ

CÔNG TY TNHH JIAN HE

ĐC: 1 PHẦN LÔ H16 VÀ LÔ H17, KCN BẮC ĐỒNG PHÚ, THỊ TRẤN TÂN PHÚ, HUYỆN ĐỒNG PHÚ, TỈNH BÌNH PHƯỚC.

M.S.D.N: 3801184428-C.T.T.N.H.H CÔNG TY TNHH JIAN HE H.ĐỒNG PHÚ-T.BÌNH PHƯỚC

GIÁM ĐỐC

MENG GUANGKANG

CÔNG TRÌNH

NHÀ MÁY GIA CÔNG LẮP RÁP XE ĐẨY CÁC LOẠI

ĐỊA ĐIỂM

1 PHẦN LÔ H16 VÀ LÔ H17, KCN BẮC ĐỒNG PHÚ, THỊ TRẤN TÂN PHÚ, HUYỆN ĐỒNG PHÚ, TỈNH BÌNH PHƯỚC.

HẠNG MỤC

HTXL HƠI SƠN TỪ QUÁ TRÌNH SẤY

TÊN BẢN VẼ

MẶT BẰNG TỔNG THỂ CỤM XỬ LÝ

BẢN VẼ SỐ	BV 02 KT-TD	NGÀY HOÀN THÀNH	06/2023

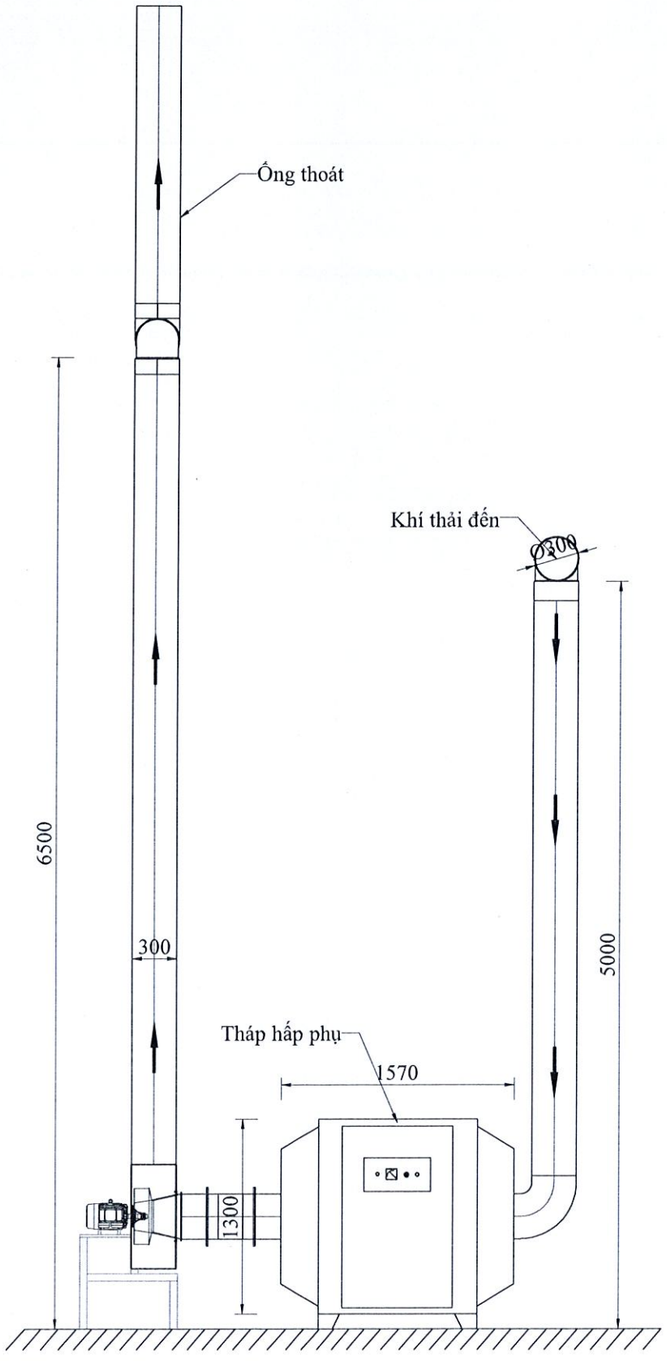

MẶT CẮT 1-1

TỶ LỆ: 1/40

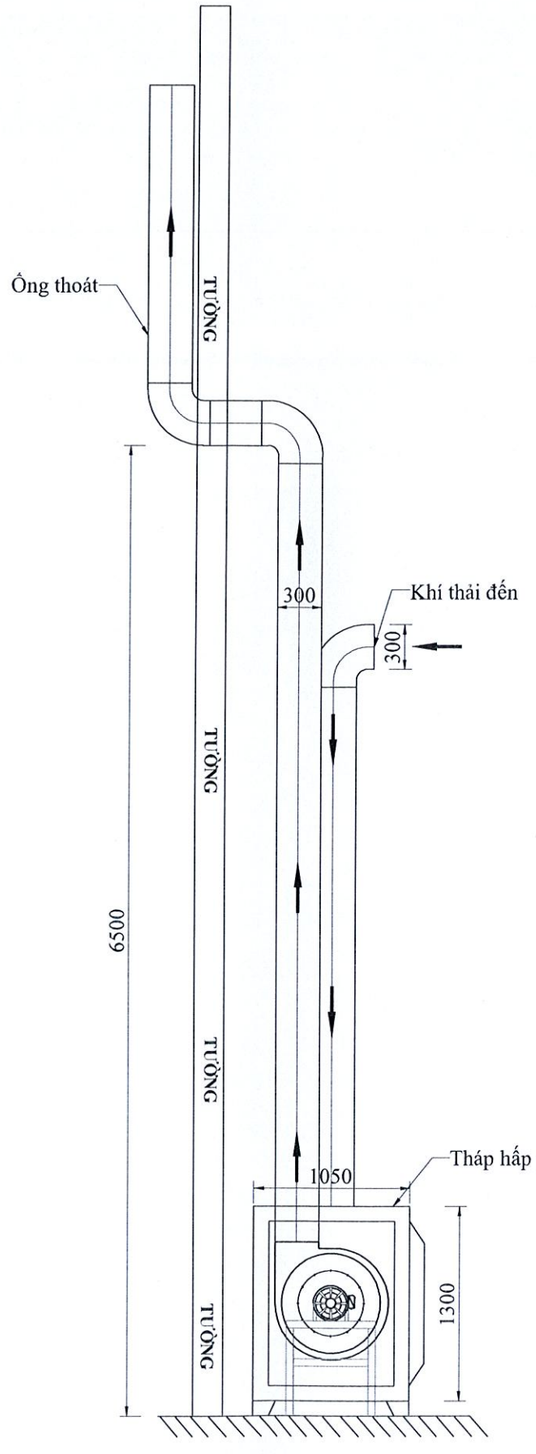

MẶT CẮT 2-2

TỶ LỆ: 1/40

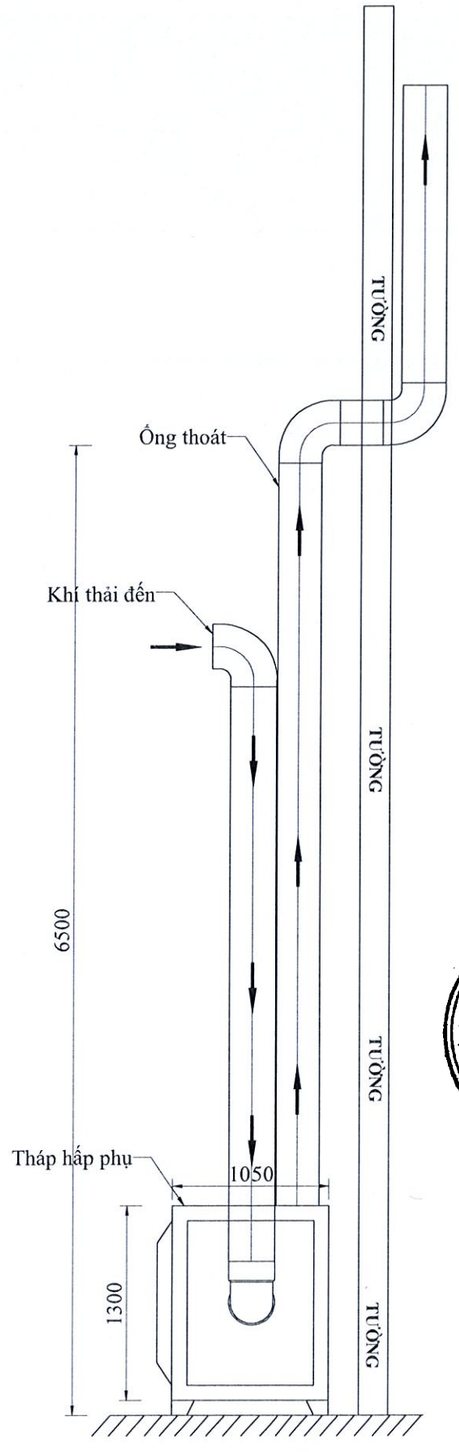

MẶT CẮT 3-3

TỶ LỆ: 1/40

GHI CHÚ

MỤC ĐÍCH PHÁT HÀNH

- ☐ BÁO GIÁ
- ☐ THI CÔNG
- ☒ TRÌNH DUYỆT
- ☐ HOÀN CÔNG

CHỦ ĐẦU TƯ

CÔNG TY TNHH JIAN HE

1 PHẦN LÔ H16 VÀ LÔ H17, KCN BẮC ĐỒNG PHÚ, THỊ TRẤN TÂN PHÚ, HUYỆN ĐỒNG PHÚ, TỈNH BÌNH PHƯỚC.

GIÁM ĐỐC

MENG GUANGKANG

M.S.D.N: 3801184428-C.T.T.N.H.H
CÔNG TY TNHH JIAN HE
H.ĐỒNG PHÚ-T.BÌNH PHƯỚC

CÔNG TRÌNH

NHÀ MÁY GIA CÔNG LẮP RÁP XE ĐẨY CÁC LOẠI

ĐỊA ĐIỂM

1 PHẦN LÔ H16 VÀ LÔ H17, KCN BẮC ĐỒNG PHÚ, THỊ TRẤN TÂN PHÚ, HUYỆN ĐỒNG PHÚ, TỈNH BÌNH PHƯỚC.

HẠNG MỤC

HTXL HƠI SƠN TỪ QUÁ TRÌNH SẤY

TÊN BẢN VẼ

MẶT CẮT: A-A; B-B

BẢN VẼ SỐ	BV 03 KT-TD	NGÀY HOÀN THÀNH	06/2023

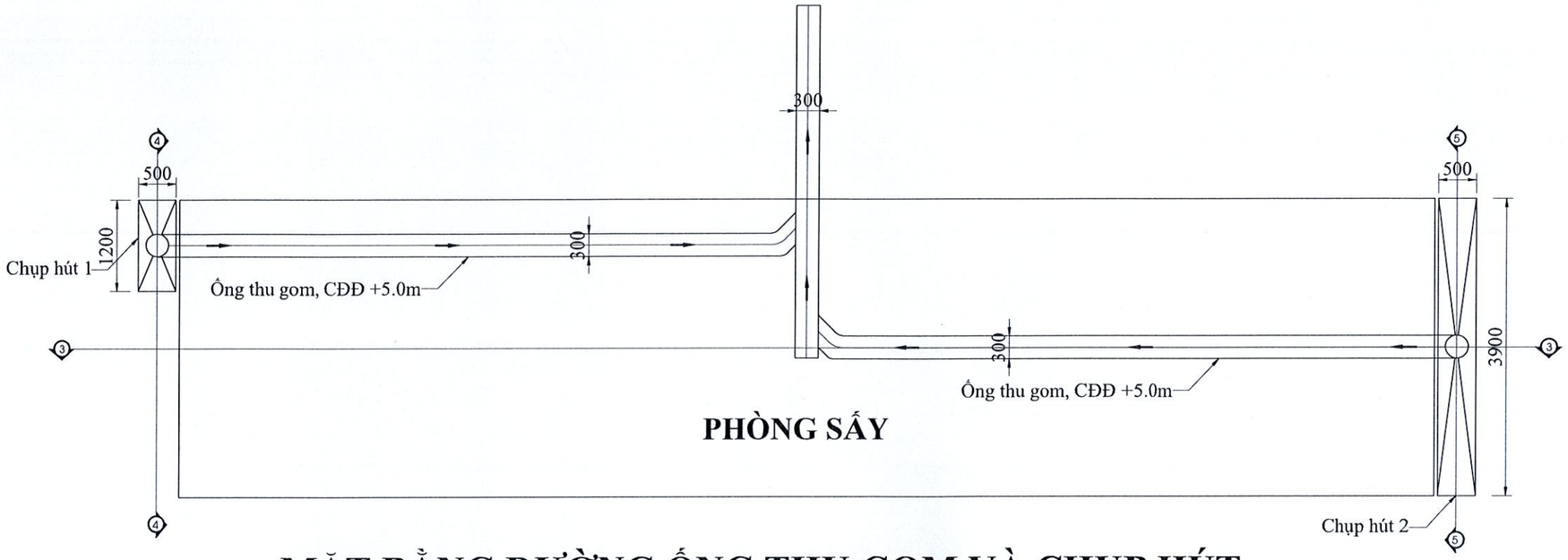

MẶT BẰNG ĐƯỜNG ỐNG THU GOM VÀ CHỤP HÚT

TỶ LỆ: 1/70

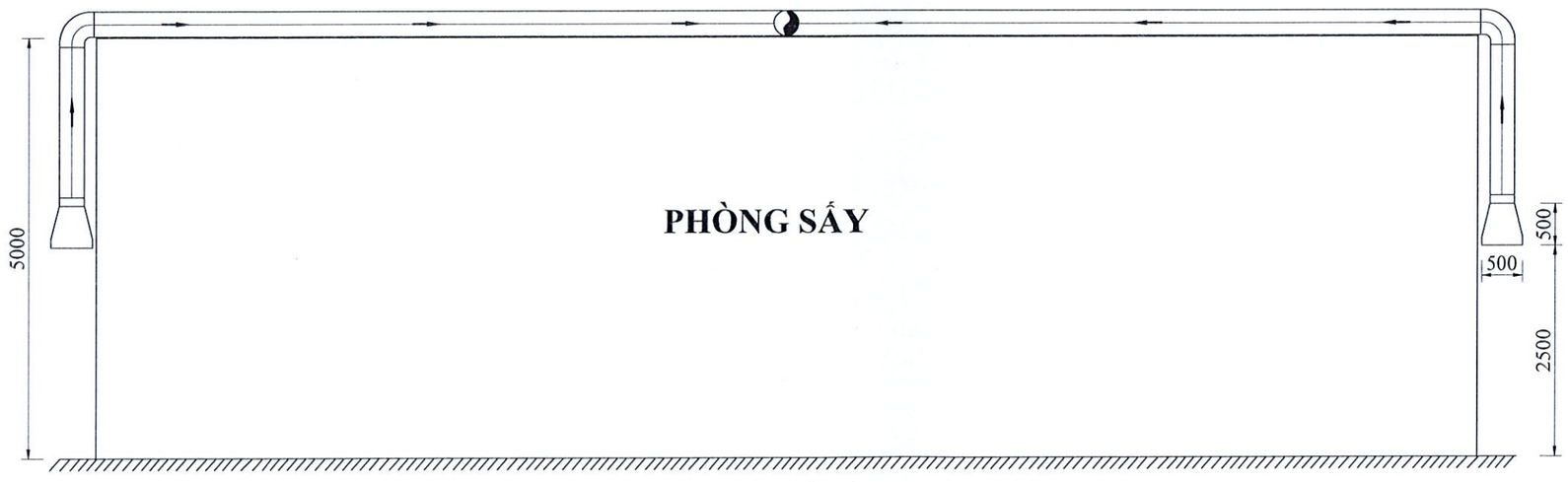

MẶT CẮT 3-3

TỶ LỆ: 1/70

GHI CHÚ

MỤC ĐÍCH PHÁT HÀNH

- ☐ BÁO GIÁ
- ☐ THI CÔNG
- ☒ TRÌNH DUYỆT
- ☐ HOÀN CÔNG

CHỦ ĐẦU TƯ

CÔNG TY TNHH JIAN HE

ĐC: 1 PHẦN LÔ H16 VÀ LÔ H17, KCN BẮC ĐỒNG PHÚ, THỊ TRẤN TÂN PHÚ, HUYỆN ĐỒNG PHÚ, TỈNH BÌNH PHƯỚC.

GIÁM ĐỐC

MENG GUANGKANG

CÔNG TRÌNH

NHÀ MÁY GIA CÔNG LẮP RÁP XE ĐẨY CÁC LOẠI

ĐỊA ĐIỂM

1 PHẦN LÔ H16 VÀ LÔ H17, KCN BẮC ĐỒNG PHÚ, THỊ TRẤN TÂN PHÚ, HUYỆN ĐỒNG PHÚ, TỈNH BÌNH PHƯỚC.

HẠNG MỤC

HTXL HƠI SƠN TỪ QUÁ TRÌNH SẤY

TÊN BẢN VẼ

MẶT BẰNG ĐƯỜNG ỐNG THU GOM VÀ CHỤP HÚT

BẢN VẼ SỐ	BV 04 KT-TD	NGÀY HOÀN THÀNH	06/2023

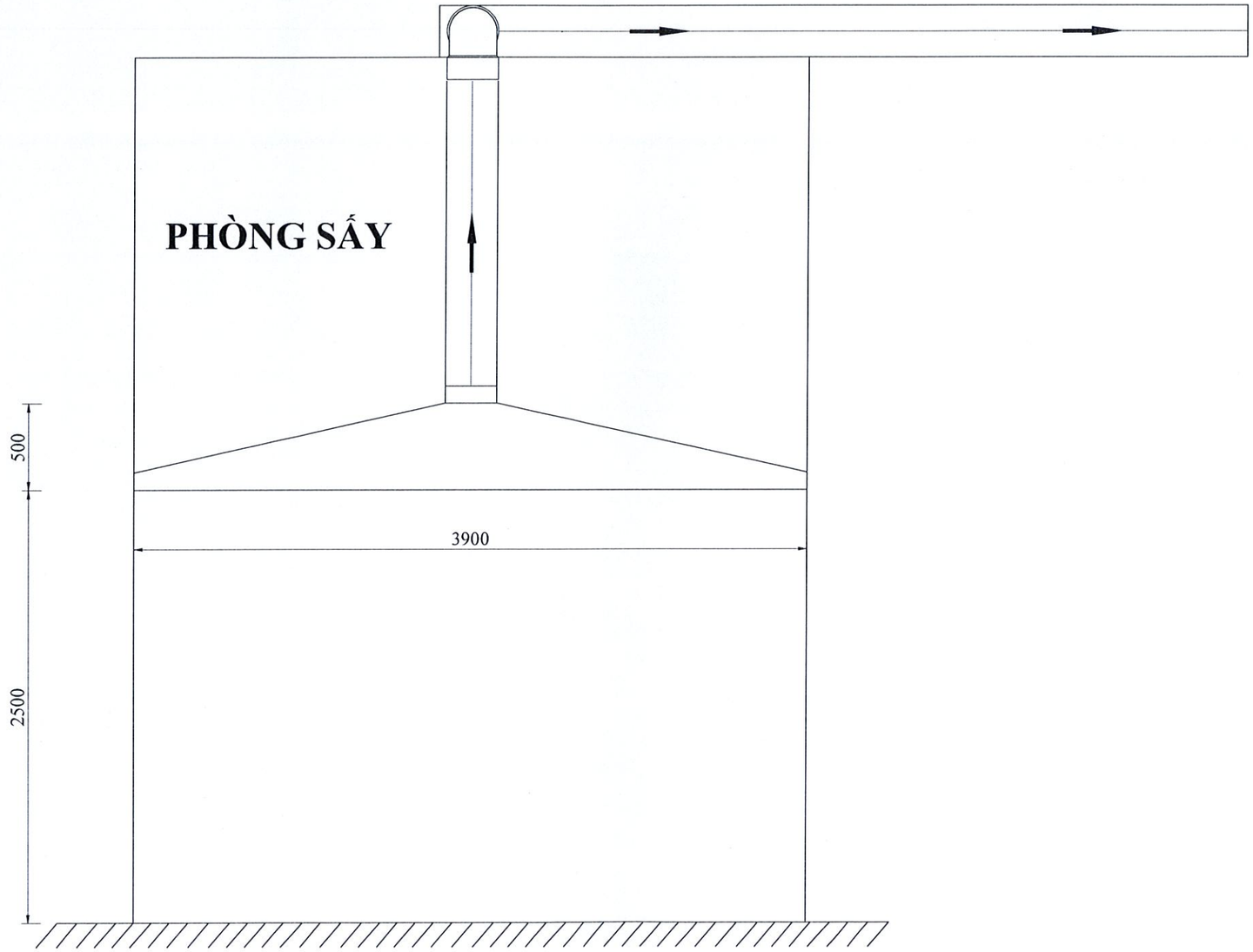

MẶT CẮT 5-5

TỶ LỆ 1/30

GHI CHÚ

MỤC ĐÍCH PHÁT HÀNH

- ☐ BÁO GIÁ
- ☐ THI CÔNG
- ☒ TRÌNH DUYỆT
- ☐ HOÀN CÔNG

CHỦ ĐẦU TƯ

CÔNG TY TNHH JIAN HE

1 PHẦN LÔ H16 VÀ LÔ H17, KCN BẮC ĐỒNG PHÚ, THỊ TRẤN TÂN PHÚ, HUYỆN ĐỒNG PHÚ, TỈNH BÌNH PHƯỚC.

GIÁM ĐỐC

MENG GUANGKANG

CÔNG TRÌNH

NHÀ MÁY GIA CÔNG LẮP RÁP XE ĐẨY CÁC LOẠI

ĐỊA ĐIỂM

1 PHẦN LÔ H16 VÀ LÔ H17, KCN BẮC ĐỒNG PHÚ, THỊ TRẤN TÂN PHÚ, HUYỆN ĐỒNG PHÚ, TỈNH BÌNH PHƯỚC.

HẠNG MỤC

HTXL HƠI SƠN TỪ QUÁ TRÌNH SẤY

TÊN BẢN VẼ

MẶT CẮT: 4-4

BẢN VẼ SỐ	BV 05 KT-TD	NGÀY HOÀN THÀNH	06/2023

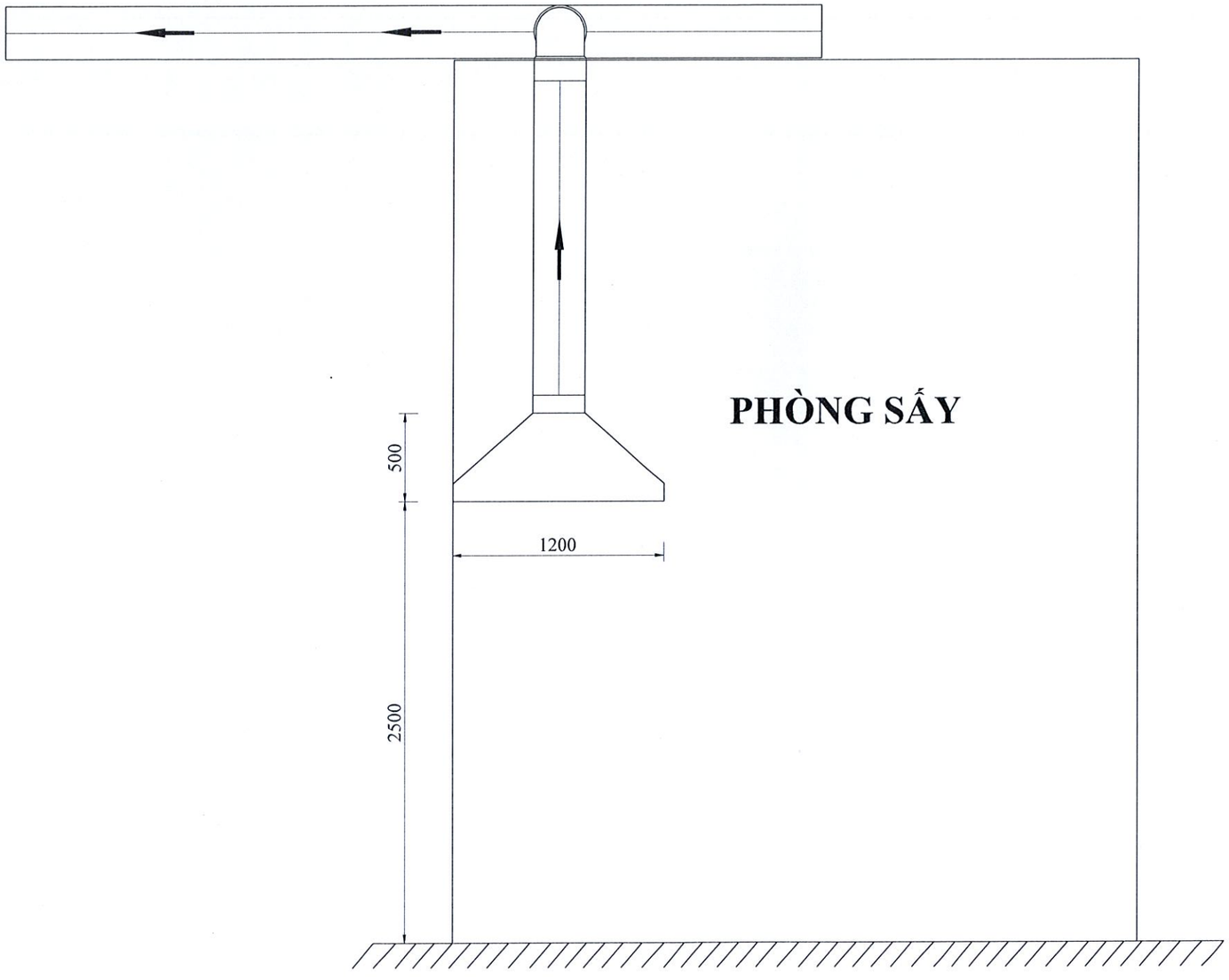

MẶT CẮT 4-4

TỶ LỆ 1/30

GHI CHÚ

MỤC ĐÍCH PHÁT HÀNH

- ☐ BÁO GIÁ
- ☐ THI CÔNG
- ☒ TRÌNH DUYỆT
- ☐ HOÀN CÔNG

CHỦ ĐẦU TƯ

CÔNG TY TNHH JIAN HE

ĐC: 1 PHẦN LÔ H16 VÀ LÔ H17, KCN BẮC ĐỒNG PHÚ, THỊ TRẤN TÂN PHÚ, HUYỆN ĐỒNG PHÚ, TỈNH BÌNH PHƯỚC.

CÔNG TY TNHH JIAN HE M.S.D.N: 3801184428-C.T.T.N.H.H ĐỒNG PHÚ-T.BÌNH PHƯỚC

GIÁM ĐỐC

MENG GUANGKANG

CÔNG TRÌNH

NHÀ MÁY GIA CÔNG LẮP RÁP XE ĐẨY CÁC LOẠI

ĐỊA ĐIỂM

1 PHẦN LÔ H16 VÀ LÔ H17, KCN BẮC ĐỒNG PHÚ, THỊ TRẤN TÂN PHÚ, HUYỆN ĐỒNG PHÚ, TỈNH BÌNH PHƯỚC.

HẠNG MỤC

HTXL HƠI SƠN TỪ QUÁ TRÌNH SẤY

TÊN BẢN VẼ

MẶT CẮT: 5-5

BẢN VẼ SỐ	BV 06 KT-TD	NGÀY HOÀN THÀNH	06/2023

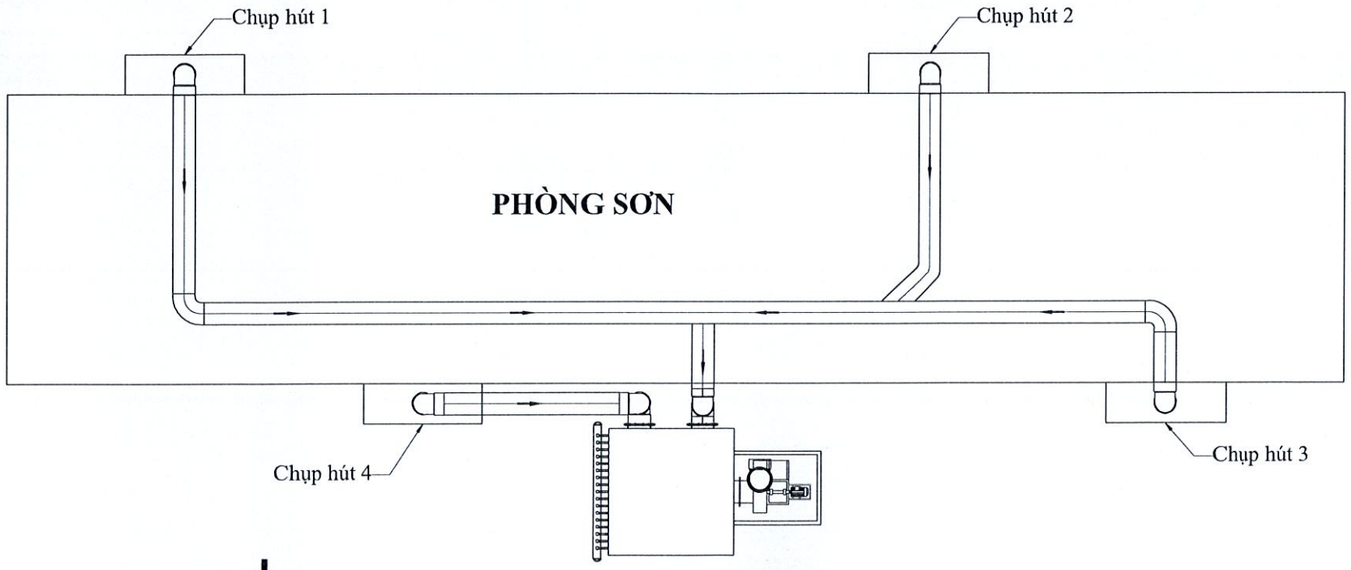

MẶT BẰNG TỔNG THỂ HTXL BỤI SƠN TỪ QUÁ TRÌNH SƠN

TỶ LỆ: 1/80

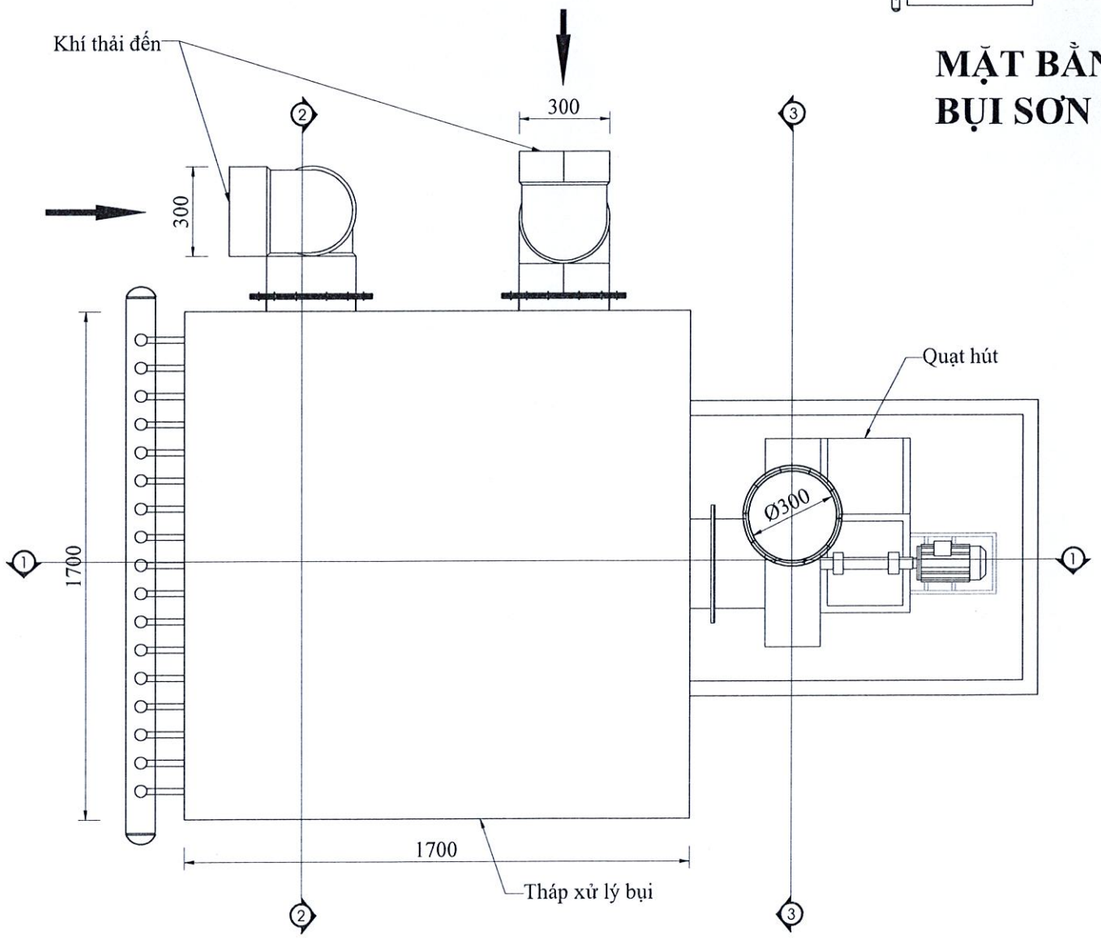

MẶT BẰNG CỤM XỬ LÝ BỤI SƠN

TỶ LỆ: 1/20

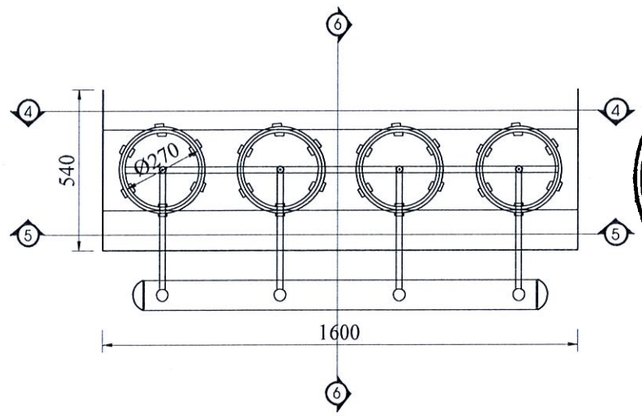

MẶT BẰNG CHỤP HÚT

TỶ LỆ: 1/20

GHI CHÚ

MỤC ĐÍCH PHÁT HÀNH

- ☐ BÁO GIÁ
- ☐ THI CÔNG
- ☒ TRÌNH DUYỆT
- ☐ HOÀN CÔNG

CHỦ ĐẦU TƯ

CÔNG TY TNHH JIAN HE

ĐC: 1 PHẦN LÔ H16 VÀ LÔ H17, KCN BẮC ĐỒNG PHÚ, THỊ TRẤN TÂN PHÚ, HUYỆN ĐỒNG PHÚ, TỈNH BÌNH PHƯỚC.

GIÁM ĐỐC

MENG GUANGKANG

CÔNG TRÌNH

NHÀ MÁY GIA CÔNG LẮP RÁP XE ĐẨY CÁC LOẠI

ĐỊA ĐIỂM

1 PHẦN LÔ H16 VÀ LÔ H17, KCN BẮC ĐỒNG PHÚ, THỊ TRẤN TÂN PHÚ, HUYỆN ĐỒNG PHÚ, TỈNH BÌNH PHƯỚC.

HẠNG MỤC

HTXL BỤI SƠN TỪ QUÁ TRÌNH SƠN

TÊN BẢN VẼ

- MẶT BẰNG TỔNG THỂ HTXL
- MẶT BẰNG CỤM XỬ LÝ
- MẶT BẰNG CHỤP HÚT

BẢN VẼ SỐ	BV 01 KT-TD	NGÀY HOÀN THÀNH	06/2023

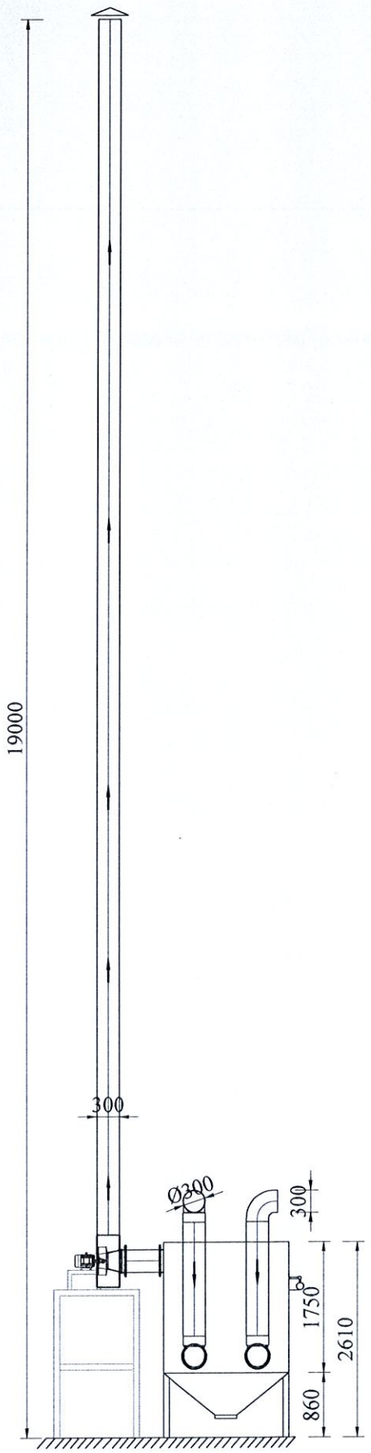

MẶT CẮT 1-1

TỶ LỆ: 1/80

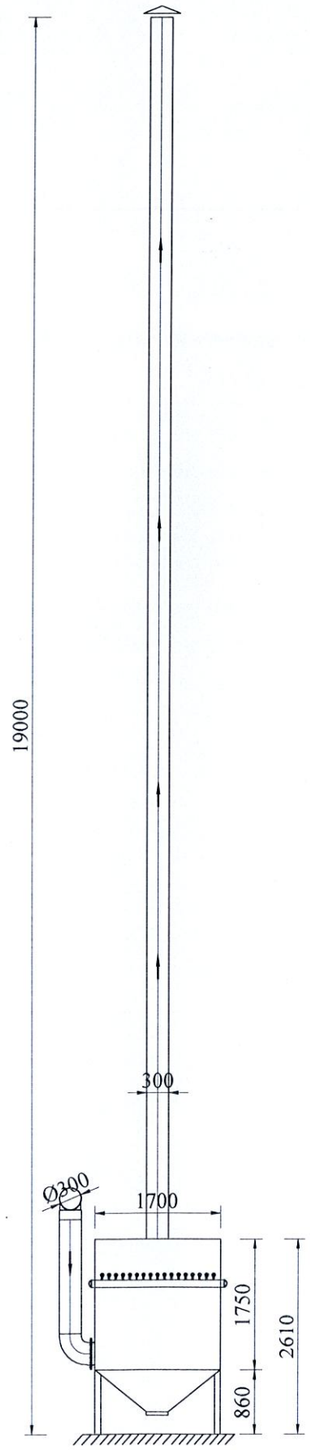

MẶT CẮT 2-2

TỶ LỆ: 1/80

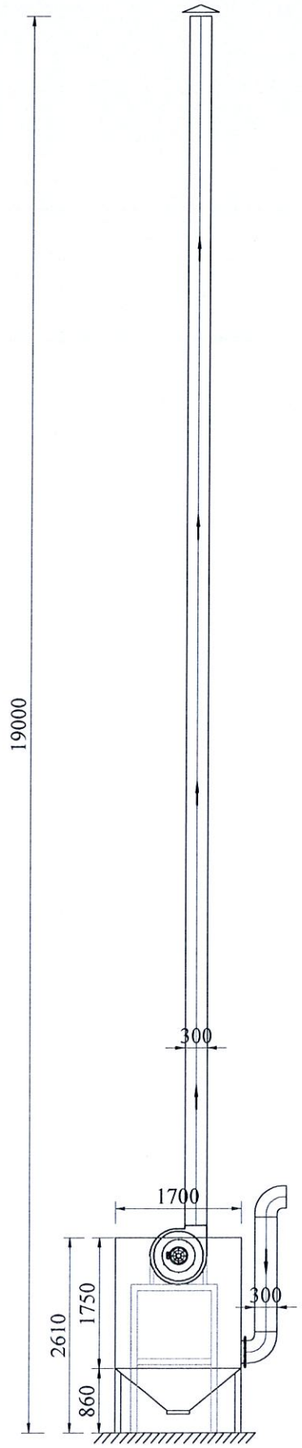

MẶT CẮT 3-3

TỶ LỆ: 1/80

GHI CHÚ

MỤC ĐÍCH PHÁT HÀNH

- ☐ BÁO GIÁ
- ☐ THI CÔNG
- ☒ TRÌNH DUYỆT
- ☐ HOÀN CÔNG

CHỦ ĐẦU TƯ

CÔNG TY TNHH JIAN HE

ĐC: 1 PHẦN LÔ H16 VÀ LÔ H17, KCN BẮC ĐỒNG PHÚ, THỊ TRẤN TÂN PHÚ, HUYỆN ĐỒNG PHÚ, TỈNH BÌNH PHƯỚC.

M.S.D.N: 3601184428-C.T.T.N.H.H
CÔNG TY TNHH JIAN HE
H.ĐỒNG PHÚ - T.BÌNH PHƯỚC

MENG GUANGKANG

TÊN CÔNG TRÌNH

NHÀ MÁY GIA CÔNG LẮP RÁP XE ĐẨY CÁC LOẠI

ĐỊA ĐIỂM

1 PHẦN LÔ H16 VÀ LÔ H17, KCN BẮC ĐỒNG PHÚ, THỊ TRẤN TÂN PHÚ, HUYỆN ĐỒNG PHÚ, TỈNH BÌNH PHƯỚC.

HẠNG MỤC

HTXL BỤI SƠN TỪ QUÁ TRÌNH SƠN

TÊN BẢN VẼ

MẶT CẮT: 1-1; 2-2; 3-3

BẢN VẼ SỐ	BV 02 KT-TD	NGÀY HOÀN THÀNH	06/2023

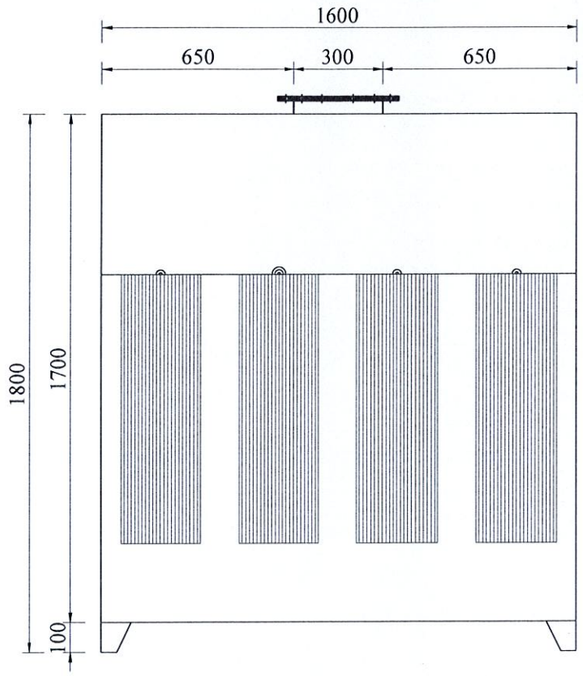

MẶT CẮT 4-4

TỶ LỆ: 1/20

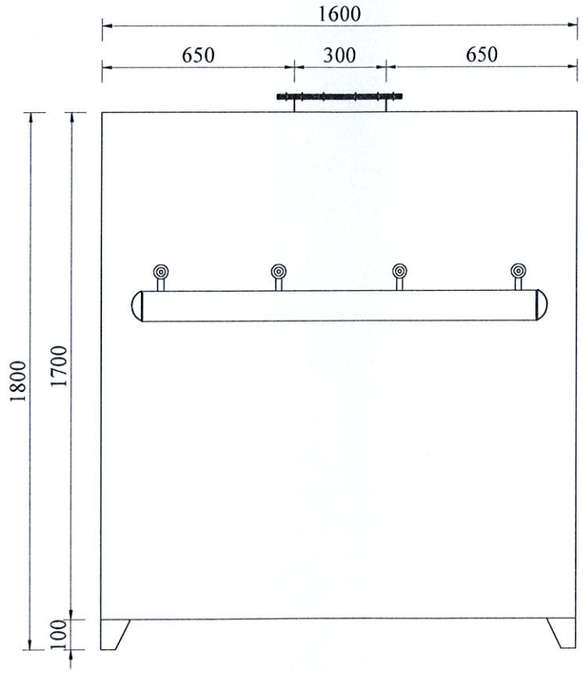

MẶT CẮT 5-5

TỶ LỆ: 1/20

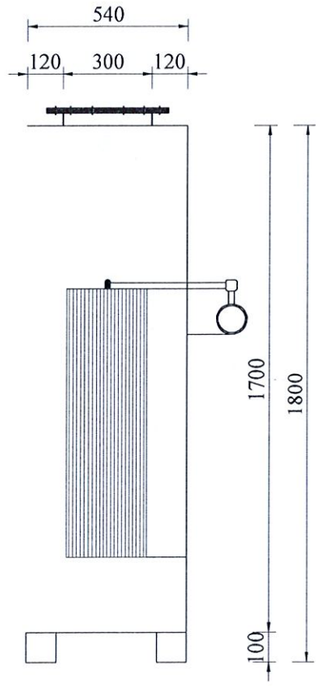

MẶT CẮT 6-6

TỶ LỆ: 1/20

GHI CHÚ

MỤC ĐÍCH PHÁT HÀNH

- ☐ BÁO GIÁ
- ☐ THI CÔNG
- ☒ TRÌNH DUYỆT
- ☐ HOÀN CÔNG

CHỦ ĐẦU TƯ

CÔNG TY TNHH JIAN HE

ĐỊA CHỈ: 1 PHẦN LÔ H16 VÀ LÔ H17, KCN BẮC ĐỒNG PHÚ, THỊ TRẤN TÂN PHÚ, HUYỆN ĐỒNG PHÚ, TỈNH BÌNH PHƯỚC.

GIÁM ĐỐC

MENG GUANGKANG

CÔNG TY TNHH JIAN HE

M.S.D.N: 3801184428-C.T.C.P.H.H H.ĐỒNG PHÚ-T.BÌNH PHƯỚC

DỰ ÁN

NHÀ MÁY GIA CÔNG LẮP RÁP XE ĐẨY CÁC LOẠI

ĐỊA ĐIỂM

1 PHẦN LÔ H16 VÀ LÔ H17, KCN BẮC ĐỒNG PHÚ, THỊ TRẤN TÂN PHÚ, HUYỆN ĐỒNG PHÚ, TỈNH BÌNH PHƯỚC.

HẠNG MỤC

HTXL BỤI SƠN TỪ QUÁ TRÌNH SƠN

TÊN BẢN VẼ

MẶT CẮT: 4-4; 5-5; 6-6

BẢN VẼ SỐ	BV 03 KT-TD	NGÀY HOÀN THÀNH	06/2023

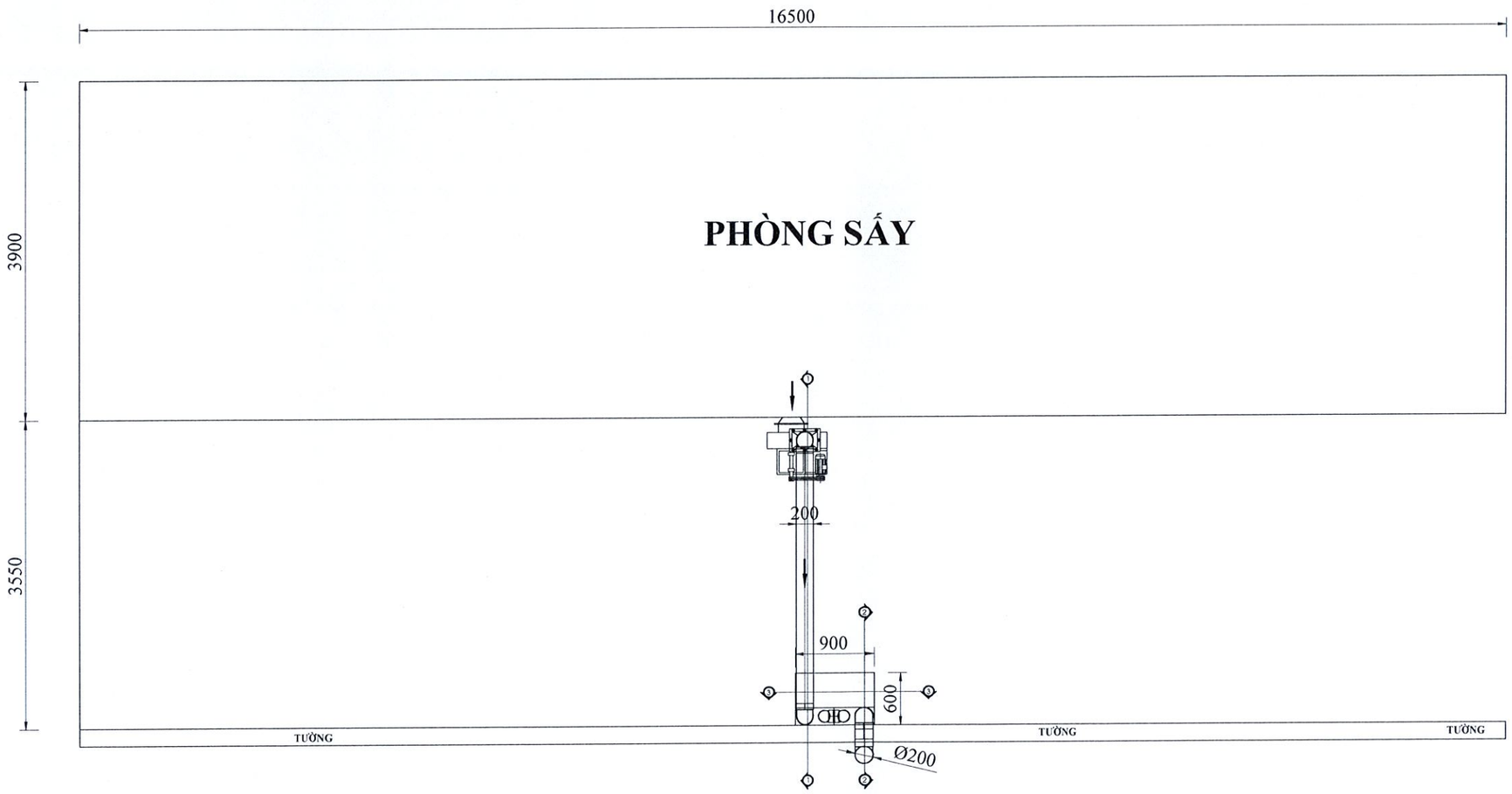

MẶT BẰNG TỔNG THỂ HTXL BỤI TỪ BUỒNG SẤY

TỶ LỆ: 1/60

GHI CHÚ

MỤC ĐÍCH PHÁT HÀNH

- ☐ BÁO GIÁ
- ☐ THI CÔNG
- ☒ TRÌNH DUYỆT
- ☐ HOÀN CÔNG

CHỦ ĐẦU TƯ

CÔNG TY TNHH JIAN HE

ĐC: 1 PHẦN LÔ H16 VÀ LÔ H17, KCN BẮC ĐỒNG PHÚ, THỊ TRẤN TÂN PHÚ, HUYỆN ĐỒNG PHÚ, TỈNH BÌNH PHƯỚC.

M.S.D.N: 3801184428-C.T.T.N.H.H ★ CÔNG TY TNHH JIAN HE ★ H.ĐỒNG PHÚ-T.BÌNH PHƯỚC

GIÁM ĐỐC

MENG GUANGKANG

TÊN CÔNG TRÌNH

NHÀ MÁY GIA CÔNG LẮP RÁP XE ĐẨY CÁC LOẠI

ĐỊA ĐIỂM

1 PHẦN LÔ H16 VÀ LÔ H17, KCN BẮC ĐỒNG PHÚ, THỊ TRẤN TÂN PHÚ, HUYỆN ĐỒNG PHÚ, TỈNH BÌNH PHƯỚC.

HẠNG MỤC

HTXL BỤI TỪ BUỒNG SẤY

TÊN BẢN VẼ

MẶT BẰNG TỔNG THỂ

BẢN VẼ SỐ	BV 01 KT-TD	NGÀY HOÀN THÀNH	06/2023

MẶT CẮT 1-1

TỶ LỆ: 1/20

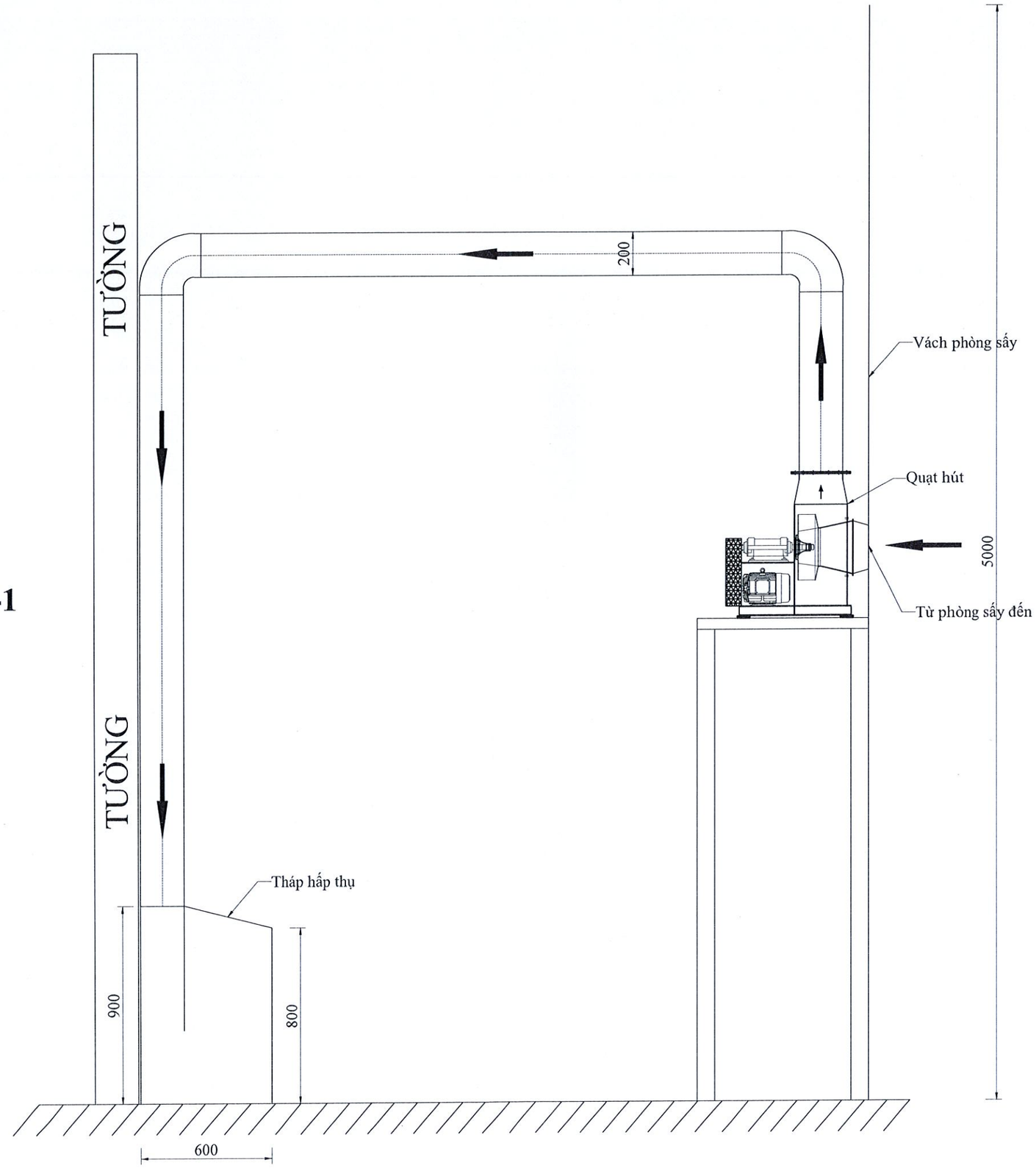

GHI CHÚ

MỤC ĐÍCH PHÁT HÀNH

- ☐ BÁO GIÁ
- ☐ THI CÔNG
- ☒ TRÌNH DUYỆT
- ☐ HOÀN CÔNG

CHỦ ĐẦU TƯ

CÔNG TY TNHH JIAN HE

1 PHẦN LÔ H16 VÀ LÔ H17, KCN BẮC ĐỒNG PHÚ, THỊ TRẤN TÂN PHÚ, HUYỆN ĐỒNG PHÚ, TỈNH BÌNH PHƯỚC.

M.S.D.N: 3801184428-C.T.T.N.H.H
CÔNG TY TNHH JIAN HE
H.ĐỒNG PHÚ-T.BÌNH PHƯỚC

GIÁM ĐỐC

MENG GUANGKANG

CÔNG TRÌNH

NHÀ MÁY GIA CÔNG LẮP RÁP XE ĐẨY CÁC LOẠI

ĐỊA ĐIỂM

1 PHẦN LÔ H16 VÀ LÔ H17, KCN BẮC ĐỒNG PHÚ, THỊ TRẤN TÂN PHÚ, HUYỆN ĐỒNG PHÚ, TỈNH BÌNH PHƯỚC.

HẠNG MỤC

HTXL BỤI TỪ BUỒNG SẤY

TÊN BẢN VẼ

MẶT CẮT: 1-1

BẢN VẼ SỐ	BV 02 KT-TD	NGÀY HOÀN THÀNH	06/2023

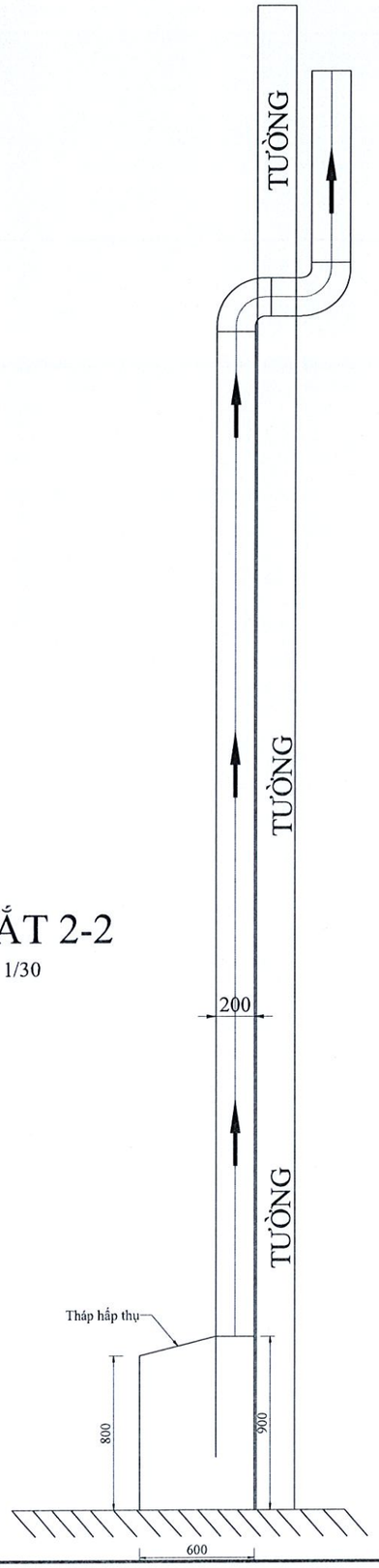

MẶT CẮT 2-2

TỶ LỆ: 1/30

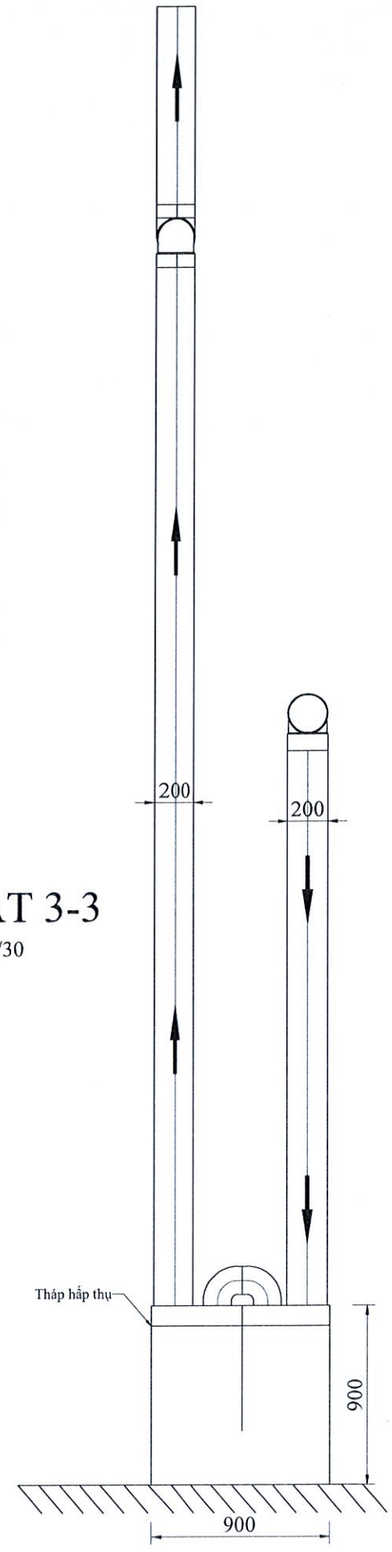

MẶT CẮT 3-3

TỶ LỆ: 1/30

GHI CHÚ

MỤC ĐÍCH PHÁT HÀNH

- ☐ BÁO GIÁ
- ☐ THI CÔNG
- ☒ TRÌNH DUYỆT
- ☐ HOÀN CÔNG

CHỦ ĐẦU TƯ

CÔNG TY TNHH JIAN HE

ĐC: 1 PHẦN LÔ H16 VÀ LÔ H17, KCN BẮC ĐỒNG PHÚ, THỊ TRẤN TÂN PHÚ, HUYỆN ĐỒNG PHÚ, TỈNH BÌNH PHƯỚC.

GIÁM ĐỐC

MENG GUANGKANG

M.S.D.N: 3801184428-C.T.T.N.H.H ★ CÔNG TY TNHH JIAN HE ★ H.ĐỒNG PHÚ-T.BÌNH PHƯỚC

DỰ ÁN

NHÀ MÁY GIA CÔNG LẮP RÁP XE ĐẨY CÁC LOẠI

ĐỊA ĐIỂM

1 PHẦN LÔ H16 VÀ LÔ H17, KCN BẮC ĐỒNG PHÚ, THỊ TRẤN TÂN PHÚ, HUYỆN ĐỒNG PHÚ, TỈNH BÌNH PHƯỚC.

HẠNG MỤC

HTXL BỤI TỪ BUỒNG SẤY

TÊN BẢN VẼ

MẶT CẮT: 2-2; 3-3

BẢN VẼ SỐ	BV 03 KT-TD	NGÀY HOÀN THÀNH	06/2023